5通电磁阀

New

间隙密封　弹性密封

■小型&大流通能力

VQC4000 可驱动ø160以下的气缸

VQC5000 可驱动ø180以下的气缸

＊ 平均速度为200 mm/s时，具体条件请参见P.5。

VQC4000: 25 mm 间距

C[dm³/(s·bar)]: 7.3*

VQC5000: 41 mm 间距

C[dm³/(s·bar)]: 17*

＊ 2位单电控，弹性密封: 4/2 → 5/3 (A/B → R1/R2)的值

■对应多种通信协议

PROFINET　EtherCAT　CANopen　EtherNet/IP　PROFIBUS　AS-i　DeviceNet　CC-Link

■插头插座连接集装式

■节能

	消耗功率[W]	最高使用压力[MPa]
New VQC	0.4 (0.95)	1.0
原产品	0.5 (1.0)	0.7

＊ 低功率型，( )内的值为标准型的值

■长寿命

1亿次

＊ 按本公司寿命试验条件

■保护等级IP67 对应

＊ 除F和P组件

VQC4000/5000 系列

SMC

CAT.CS11-108A

■ 小型大流量

型号 (系列)	阀间距 [mm]	流量特性 注)					
		间隙密封			弹性密封		
		C [dm³/(s·bar)]	b	Cv	C [dm³/(s·bar)]	b	Cv
VQC4000	25	6.9	0.17	1.7	7.3	0.38	2.0
VQC5000	41	14	0.18	3.4	17	0.31	4.7

注) 流量特性: 2位单电控, 4/2→5/3 (A/B→R1/R2)的值

■ 对应EX600(输入/输出)串行传送系统(现场总线设备)

对应通信协议

CC-Link V2　DeviceNet™　PROFIBUS®　EtherNet/IP™　EtherCAT®

配线工时减少，采用SPEEDCON(Phoenix Contact公司制)。压下转1/2圈即可!

手持
控制器

自我诊断功能

通过输入・输出元件的断线检测功能和输入・输出信号的ON/OFF计数功能，可确定维护周期和需要维护的部分。
此外，使用手持控制器，可监测输入、输出信号及设定参数。

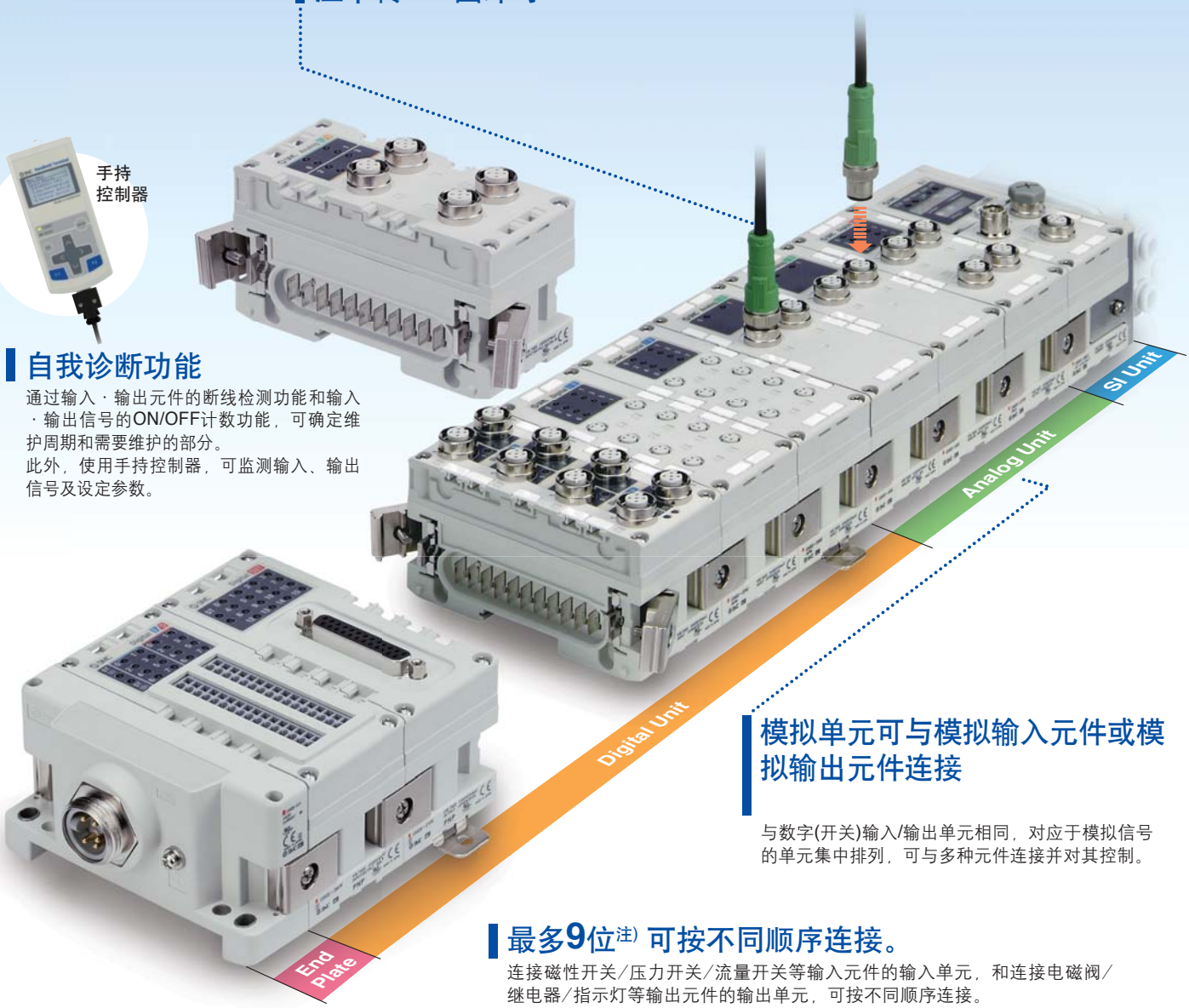

模拟单元可与模拟输入元件或模拟输出元件连接

与数字(开关)输入/输出单元相同，对应于模拟信号的单元集中排列，可与多种元件连接并对其控制。

最多9位注) 可按不同顺序连接。

连接磁性开关/压力开关/流量开关等输入元件的输入单元，和连接电磁阀/继电器/指示灯等输出元件的输出单元，可按不同顺序连接。

注) SI单元除外。

■ EX260(5通电磁阀驱动用输出元件)

对应通信协议

PROFIBUS　DeviceNet　CC-Link
PROFINET　EtherNet/IP　EtherCAT

空间紧凑 28 mm

输出点数	32点/16点，数字式输出型的各单元已系列化。
输出极性	-COM(PNP)/＋COM(NPN)形式的各单元已系列化。
保护等级	IP67规格(D-sub插座规格的单元用，与S0700集装式连接时为IP40规格)
内置终端电阻	内置终端电阻，ON/OFF可切换。 (M12通信插座规格仅PROFIBUS DP, CC-Link 单元对应。)

■ 丰富的集中配线方式

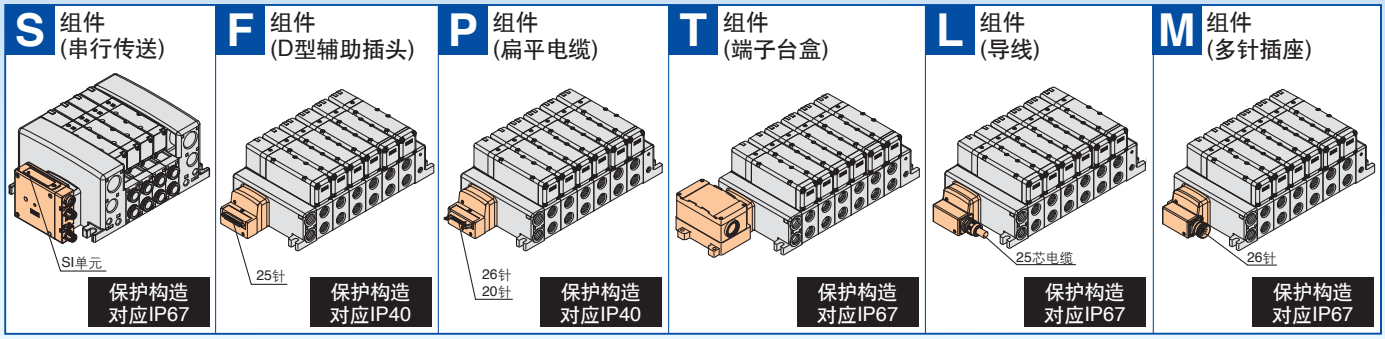

- 为使配线作业和维护容易，6种配线方式标准化。其中4种的保护等级对应IP67规格。
- S组件对应输入输出单元。(不对应网关单元)

■ 插头插座连接集装式

- 集装块内的配线采用插头插座连接方式，故增位及规格变更灵活。
- 因各组件都是插头插座连接方式，从F组件(D型辅助插座)变更成S组件(串行传送)仅组件部变更即可。

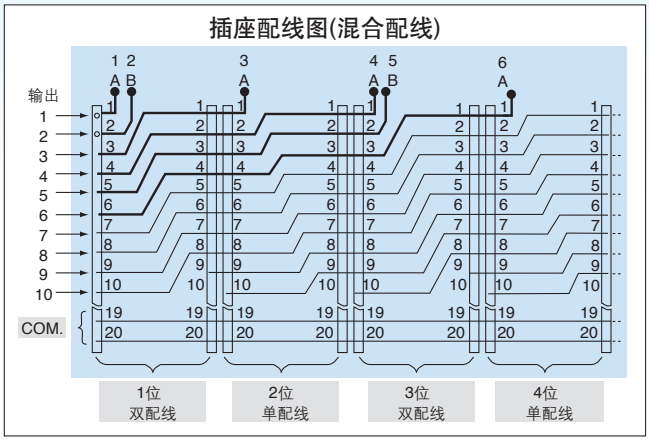

(参见插座配线图)
连接在插座间的电路板，在每一位底板上都改变。由此，双配线、单配线或混合配线的场合，都不用选择位数的位置，便可依次连接。

■ 通过按压插座引出方向可快速变更

(F/P 组件)

只要压一下手动按钮，插座的引出方向便从上方改变成侧向。侧向变成上方的场合，不需操作手动按钮。

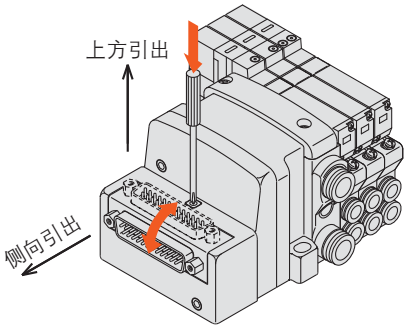

底板/底板配管型: 扩展品种

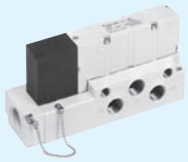

底板

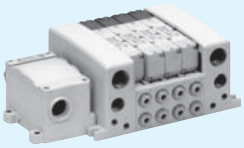

底板配管

				声速流导 C [dm³/(s·bar)] (CYL→ EXH (4/2 → 5/3) 的值)		S 组件 串行传送					
						SI单元系列	EX600	EX500	EX260	EX250	EX126
						对应通信协议 PROFINET	●		●		
						EtherCAT®	●		●		
						EtherNet/IP™	●	●	●	●	
						PROFIBUS DP	●	●	●	●	
						DeviceNet™	●	●	●	●	
						CC-Link	●		●	●	●
						AS-Interface				●	
						CANopen				●	
				单电控/双电控	3位(中封式)		对应输入输出 串行单元: EX600 对应IP67	分散型串联配线 对应网关，网关单元和通信电缆应另行配置。详细情况请与本公司联系。 串行单元: EX500 对应IP67	对应输出 串行单元: EX260 对应IP40 对应IP67	对应输入输出 串行单元: EX250 对应IP67	对应输出 串行单元: EX126 对应IP67
底板	VQC 4000 系列	间隙密封	VQC4□00	6.9	6.3		—	—	—	—	—
底板	VQC 4000 系列	弹性密封	VQC4□01	7.3	6.4						
底板	VQC 5000 系列	间隙密封	VQC5□00	14	11						
底板	VQC 5000 系列	弹性密封	VQC5□01	17	13						
底板配管	VQC 4000 系列	间隙密封	VQC4□00	6.9	6.3		● P.11	● P.11	● P.11	● P.11	● P.11
底板配管	VQC 4000 系列	弹性密封	VQC4□01	7.3	6.4						
底板配管	VQC 5000 系列	间隙密封	VQC5□00	14	11		● P.47	● P.47	● P.47	● P.47	● P.47
底板配管	VQC 5000 系列	弹性密封	VQC5□01	17	13						

	F 组件	P 组件	T 组件	L 组件	M 组件	连接口径	
	D型辅助插座	扁平电缆插座	端子台盒	导线引出	多针插座	供气 排气 通口	气缸通口
	D型辅助插座 (对应符合□IL标准的D型辅助插座) 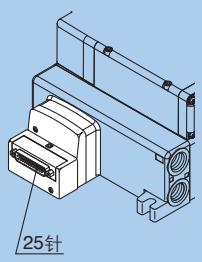 25针 对应IP40	**扁平电缆插座** (对应符合□IL标准的扁平电缆插座) 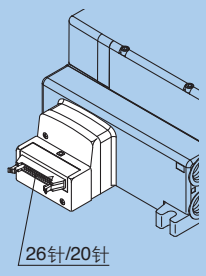 26针/20针 对应IP40	**端子台盒** (接线端子台) 接线端子台紧凑地集中 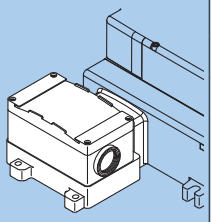 对应IP67	**导线** (使用有护皮的多芯电缆及防水插头对应IP67) 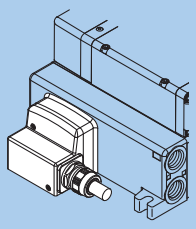 对应IP67	**多针插座** (使用防水型多针插头对应IP67) 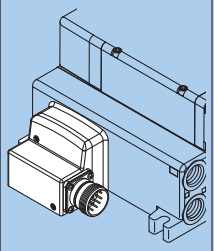 对应IP67	**1, 3** **(P, R)**	**2, 4** **(A, B)**
	—	—	—	—	—	1/4 3/8 (Rc, NPT, NPTF, G)	1/4 3/8 (Rc, NPT, NPTF, G)
						1/2 (Rc, NPT, NPTF, G)	1/2 (Rc, NPT, NPTF, G)
	● **P.21**	● **P.23**	● **P.25**	● **P.27**	● **P.29**	<供气通口> 1/2 (Rc, NPT, NPTF, G) <排气通口> 3/4 (Rc, NPT, NPTF, G)	C6 (ø6用) C8 (ø8用) C10 (ø10用) C12 (ø12用) N7 (ø1/4") N9 (ø5/16") N11 (ø3/8") 1/4 3/8 1/4(底面配管) (Rc, NPT, NPTF, G)
	● **P.57**	● **P.59**	● **P.61**	● **P.63**	● **P.65**	<供气通口> D侧 1/2 (Rc, NPT, NPTF, G) U侧 3/8 (Rc, NPT, NPTF, G) <排气通口> D侧1/2 (Rc, NPT, NPTF, G) U侧 3/8 (Rc, NPT, NPTF, G)	3/8 1/2 1/2(底面配管) (Rc, NPT, NPTF, G)

气缸平均速度一览表

VQC4000

一览表大致值。
对各种条件，可利用本公司元件选型程序来判断。

平均速度 [mm/s]	□□r□ s□□□																	
	C□2 系列 压力0□5 □ Pa 负载率50□ 行程60 mm			C□ 2 系列 压力0□5 □ Pa 负载率50□ 行程300 mm				□□, C□2 系列 压力0□5 □ Pa 负载率50□ 行程500 mm					CS1, CS2 系列 压力0□5 □ Pa 负载率50□ 行程1000 mm					
	ø6	ø10	ø16	ø20	ø25	ø32	ø40	ø40	ø50	ø63	ø80	ø100	ø125	ø140	ø160	ø180	ø200	ø250

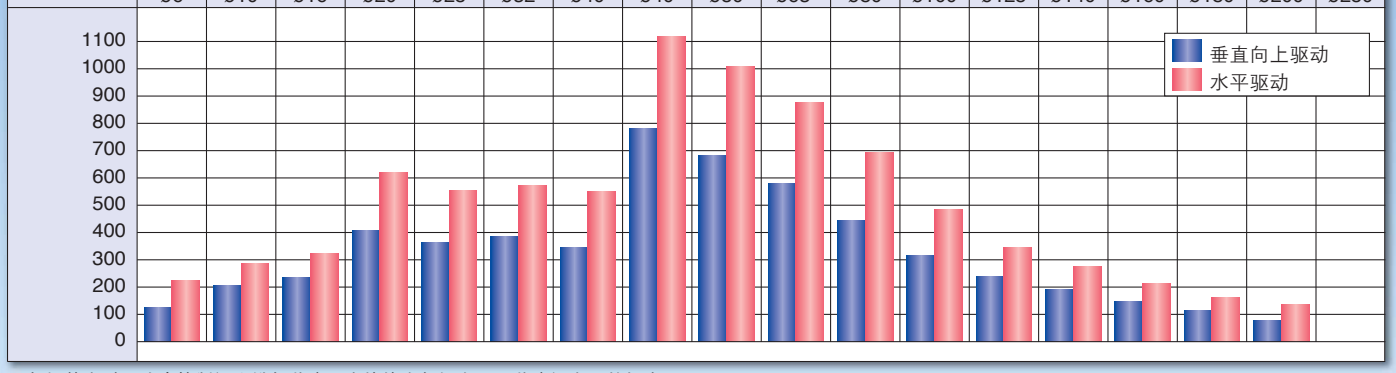

* 气缸伸出时，速度控制阀为排气节流，直接接在气缸上，且节流阀全开的场合。
* 气缸的平均速度是行程除以全行程时间。
* 负载率＝((负载质量 □9□8)/理论输出力) □100□

一览表条件

底板配管型	C□2 系列	C□ 2 系列	□□, C□2 系列	CS1, CS2 系列
管子 × 长度	T0604 □1 m	T1075 □1 m	T1209 □1 m	
速度控制阀	□S3002F□06	□S4002F□10	□S4002F□12	
消声器	□N40□04			□N40□04

一览表条件[使用SGP(不锈钢管)时的场合]

直接配管型	□□, C□2 系列	CS1, CS2 系列
管子 × 长度	SGP10□ □1 m	
速度控制阀	□S420□03	
消声器	□N40□04	

VQC5000

一览表大致值。
对各种条件，可利用本公司元件选型程序来判断。

平均速度 [mm/s]	气缸口径									
	□□, C□1 系列 压力0□5 □ Pa 负载率50□ 行程500 mm				CS1 系列 压力0□5 □ Pa 负载率50□ 行程1000 mm					
	ø50	ø63	ø80	ø100	ø125	ø140	ø160	ø180	ø200	ø250

* 气缸伸出时，速度控制阀为排气节流，直接接在气缸上，且节流阀全开的场合。
* 气缸的平均速度是行程除以全行程时间。
* 负载率＝((负载质量 □9□8)/理论输出力) □100□

一览表条件

速度控制阀	消声器	SPG (不锈钢管) 口径 □长度
□S420□04	□N40□04	10□ □1 m

INDEX

底板／底板配管型: 扩展品种 ····· P.3
气缸平均速度一览表 ····· P.5

VQC4000 系列

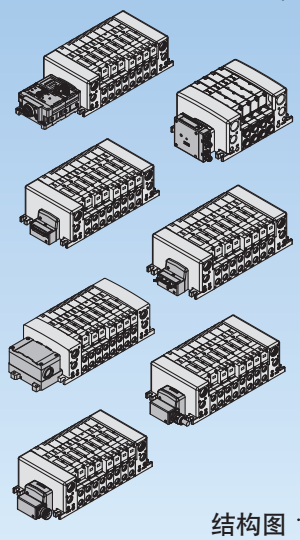

插入式: 单体 ····· P.7
插入式组件: 集装式 ····· P.11
S组件(串行传送组件): EX600 [IP67]/ EX500 [IP67]/EX260 [IP40/IP67]/ EX250 [IP67]/EX126 [IP67] ····· P.15
F组件(D型辅助插座组件) [IP40] ····· P.21
P组件(扁平电缆插座组件) [IP40] ····· P.23
T组件(端子台盒组件) [IP67] ····· P.25
L组件(导线组件) [IP67] ····· P.27
□组件(多针插座组件) [IP67] ····· P.29
结构图 ····· P.31
集装式分解图 ····· P.32
产品单独注意事项 ····· P.37

VQC5000 系列

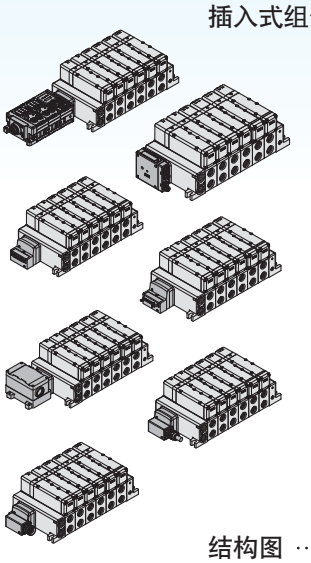

插入式: 单体 ····· P.43
插入式组件: 集装式 ····· P.47
S组件(串行传送组件): EX600 [IP67]/ EX500 [IP67]/EX260 [IP40/IP67]/ EX250 [IP67]/EX126 [IP67]/ ····· P.51
F组件(D型辅助插座组件) [IP40] ····· P.57
P组件(扁平电缆插座组件) [IP40] ····· P.59
T组件(端子台盒组件) [IP67] ····· P.61
L组件(导线组件) [IP67] ····· P.63
□组件(多针插座组件) [IP67] ····· P.65
结构图 ····· P.67
集装式分解图 ····· P.68
产品单独注意事项 ····· P.71

底板配管型

插入式单体

VQC4000 系列

型号

系列	位置	电磁线圈数	型号		接管口径	流量特性 1→4/2 (P→□/□) C [dm³/(s·bar)]	b	C□	4/2→5/3 (□/□→E□/E□) C [dm³/(s·bar)]	b	C□	响应时间[ms] 标准型: 0□95 □	低功率型: 0□4 □	质量[□□]
VQC4000	2位	单电控	间隙密封	VQC4100	3/8	6□2	0□19	1□5	6□9	0□17	1□7	20	22	0□23
			弹性密封	VQC4101		7□2	0□43	2□1	7□3	0□38	2□0	25	27	
		双电控	间隙密封	VQC4200		6□2	0□19	1□5	6□9	0□17	1□7	12	16	0□26
			弹性密封	VQC4201		7□2	0□43	2□1	7□3	0□38	2□0	15	17	
	3位	中封式	间隙密封	VQC4300		5□9	0□23	1□5	6□3	0□18	1□6	45	47	0□28
			弹性密封	VQC4301		7□0	0□34	1□9	6□4	0□42	1□9	50	52	
		中泄式	间隙密封	VQC4400		6□2	0□18	1□5	6□9	0□17	1□7	45	47	0□28
			弹性密封	VQC4401		7□0	0□38	1□9	7□3	0□38	2□0	50	52	
		中压式	间隙密封	VQC4500		6□2	0□18	1□6	6□4	0□18	1□6	45	47	0□28
			弹性密封	VQC4501		7□0	0□38	1□9	7□1	0□38	2□0	50	52	
		中止式	间隙密封	VQC4600		2□7	—	—	3□7	—	—	55	57	0□50
			弹性密封	VQC4601		2□8	—	—	3□9	—	—	62	64	

注1) 缸径3/8：阀装在底板上的值
注2) 依据□S □ 8375□981□ (使用压力：0□5 □ Pa, 带指示灯、过电压保护回路、清洁空气的值。根据压力和空气质量不同，该值有所变化。)双电控型是□N时的值。
注3) 表为不带底板的场合。带底板的场合增加 0□41 □□。

插入式元件

记号

2位单电控

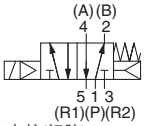

2位双电控(间隙)

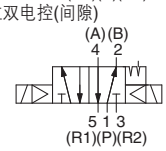

2位双电控(弹性)

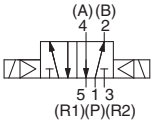

3位中封式

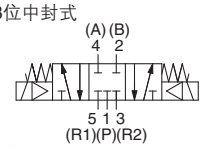

3位中泄式

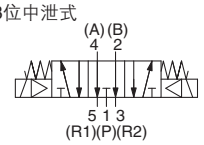

3位中压式

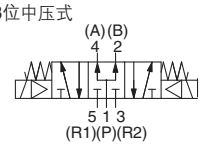

3位中止式

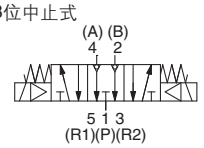

标准规格

阀规格	阀结构		间隙密封	弹性密封
	使用流体		空气·惰性气体	
	最高使用压力	标准型(DC和□C)	1□0 □ Pa	
		低功率型(DC)		
	最低使用压力	单电控	0□15 □ Pa	0□20 □ Pa
		双电控	0□15 □ Pa	
		3位阀	0□15 □ Pa	0□20 □ Pa
	保证耐压力		1□5 □ Pa	
	环境及使用流体温度		−10□50℃ 注1)	
	给油		不需要	
	手动操作方式		推压式/锁定式(要工具)/锁定时(手动)	
	耐冲击/耐振动		150/30 m/s² 注2)	
	保护等级		防尘 (可对应IP67) 注3)	
电气规格	线圈额定电压		DC 12, 24□	
	允许电压变动		额定电压的±10□	
	线圈绝缘种类		相当□种	
	消耗功率[□]	DC 24□	0□95, 0□4	
		DC 12□	0□95, 0□4	

注1) 低温的场合请使用干燥空气，防止结露。
注2) 耐冲击：在落下式冲击试验机上，沿主阀芯及动铁芯的轴向及垂直于轴向，在通电和不通电的各个条件下，各做1次试验，都没有误动作。(为初期的值)
耐振动：按 45～2000 H□进行振动试验，都没有误动作。沿主阀芯及动铁芯的轴向及垂直于轴向，在通电和不通电的各个条件下，各做1次试验。(为初期的值)
注3) 仅适用于S、T、L和□组件

阀型号表示方法

插入式 VQC4 [1] [0] [0] [ ] – [ ] [ ] [ ] 1 – [ ] [ ] [ ]

机能

1		2位单电控
2	间隙密封	2位双电控
2	弹性密封	2位双电控
3		3位中封式
4		3位中泄式
5		3位中压式
注) 6		3位中止式

注) 有关中止式规格，请参见□ E□电子样本或□□4000/5000系列样本(C□T□ES11□04)。

主体

0: 插入式底板

密封形式

0	间隙密封
1	弹性密封

功能

无记号注1)	标准型(0□95□)
Y	低功率型(0□4□)
R注2)	外部先导式

注1) 持续通电时，请参见P□37 ″产品单独注意事项″。
注2) 关于外部先导式详情，请参见□ E□电子样本或□□4000/5000系列样本(C□T□ES11□04)。此外，外部先导式和中止式隔板不能混装。
注3) 多个记号的场合，请按字母顺序记入。

线圈电压

5	DC 24□
6	DC 12□

指示灯／过电压保护回路

无记号	是
E	无指示灯，带过电压保护回路

手动操作方式

无记号: 非锁定推压式 (要工具型)	B: 锁定式 (要工具型)	C: 锁定式 (手动型)

配管规格

无记号	侧面配管
B	底面配管

接管口径

无记号	不带底板 (集装用)
02	1/4
03	3/8

螺纹种类

无记号	Rc
N	NPT
T	NPTF
F	G

底板型号表示方法

[可选项]

VQ4000 – PW – [ ] [02] [ ]

配管规格

无记号	侧面配管
B	底面配管 注)

接管口径

02	1/4
03	3/8

注) 底板配管型，接管口径仅1/4。

螺纹种类

无记号	Rc
N	NPT
T	NPTF
F	G

先导阀组件(电压)更换方法
· 关于先导阀组件型号请参见P□35。
· 关于更换方法请参见P□38。

外形尺寸图: 插入式

导管接线座式

2位单电控: VQC410$^{0}_{1}$-□

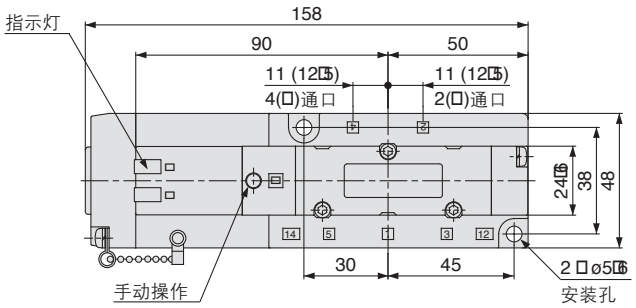

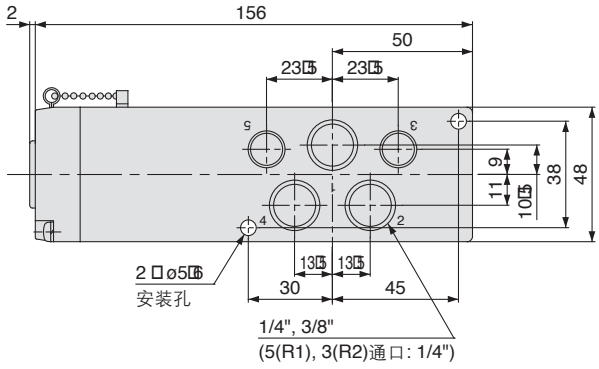

底面配管图

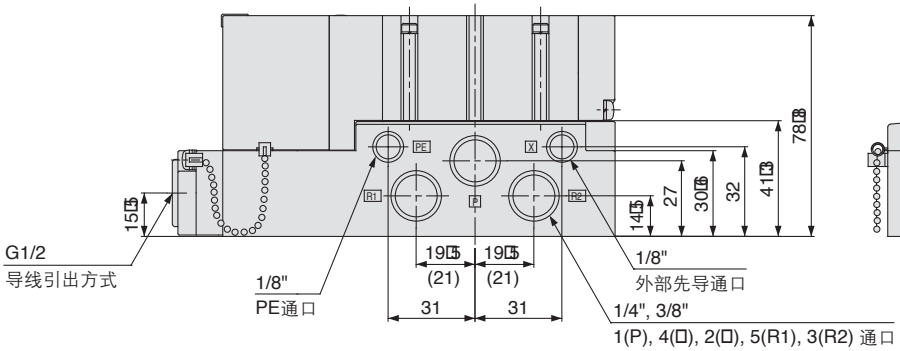

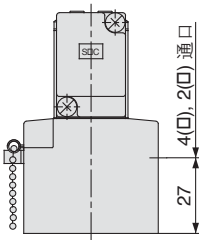

( ): 3/8"的场合的值

2位双电控: VQC420$^{0}_{1}$-□
3位中封式: VQC430$^{0}_{1}$-□
3位中泄式: VQC440$^{0}_{1}$-□
3位中压式: VQC450$^{0}_{1}$-□

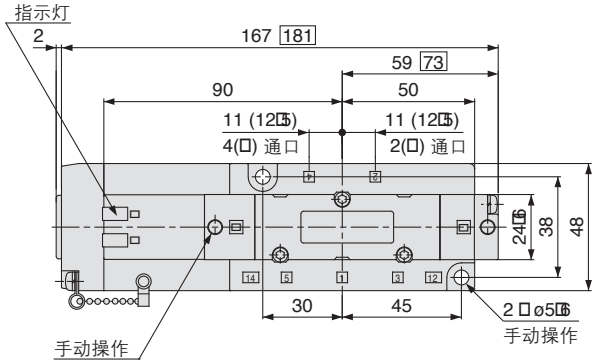

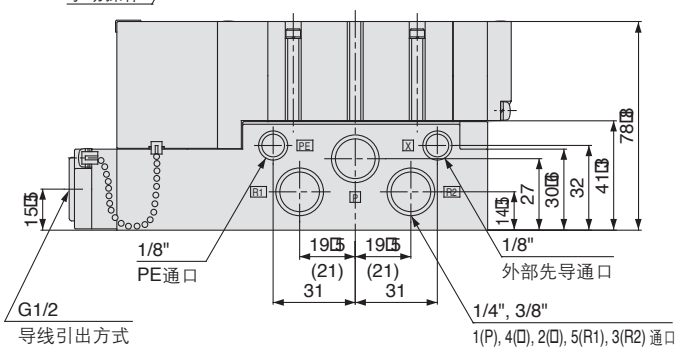

3位中止式: VQC460$^{0}_{1}$-□

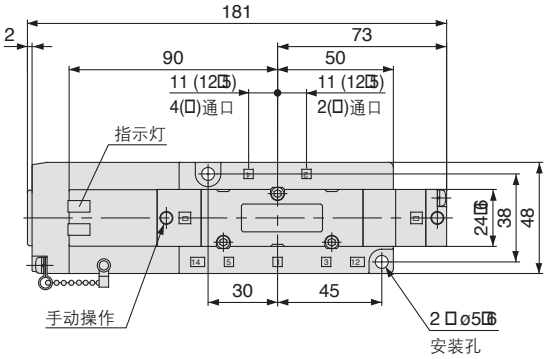

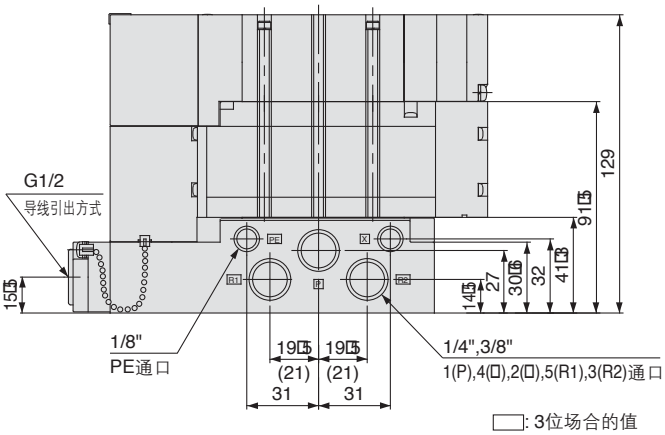

□: 3位场合的值
( ): 3/8"的场合的值

底板配管型

插入式组件

VQC4000 系列

CE

集装式型号表示方法

VV5QC 4 1 – 08 02 □ TD0 —— □ ···· F·L·M P·T 组件

❶ ❷ ❸ ❹ ❿

VV5QC 4 1 – 16 02 □ SDQ □ □ □ □ □ □ – □ ···· S 组件

□□C4000 系列

底板配管插入式

仅记入对应EX600的S组件 ····· ❺ ····· ❻ ❼ ❽ ··· ❾ ··· ❿ ····· 仅记入对应EX250的S组件

❶ 位数

01	1 位
⋮	⋮
16	16 位

最少及最多位数根据导线引出方式不同而不同。(参见 ❹)

注) 对应S组件/□S□□□□rⓇac□的场合，最多电磁线圈数如下图所示，请注意位数。

8 □□/8 □□□规格: 最多8电磁线圈

4 □□/4 □□□规格: 最多4电磁线圈

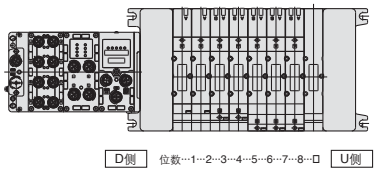

□位数的顺序从D侧开始为第1位。

❷ 气缸通口连接口径

C6	带ø6用快换管接头
C8	带ø8用快换管接头
C10	带ø10用快换管接头
C12	带ø12用快换管接头
N7	ø1/4"用
N9	ø5/16"用
N11	ø3/8"用
02	1/4
03	3/8
B	1/4底面配管
CM	混合尺寸

❸ 螺纹种类

无记号	Rc
F	G
N	NPT
T	NPTF

❻ SI单元输出极性

SI单元输出极性		EX250一体型(对应输入输出)串行传送系统					
		D□□□ⓇC□N□□□	PR□FI□US DP	CC□L□□□	□S□□□□rⓇac□	C□N□□□□	E□□□rN□□IP□
无记号	＋ C□□	—	—	○	—	—	—
N	□C□□	○	○	—	○	○	○

SI单元输出极性		EX260 一体型(对应输出)串行传送系统					
		D□□□ⓇC□N□□□	PR□FI□US DP	CC□L□□□	E□□□rC□T®	PR□FINET	E□□□rN□□IP□
无记号	＋ C□□	○	○	○	○	○	○
N	□C□□	○	○	○	○	○	○

SI单元输出极性		EX500网关方式串行传送系统		
		D□□□ⓇC□N□□□	PR□FI□US DP	E□□□rN□□IP□
无记号	＋ C□□	○	○	○
N	□C□□	○	○	○

SI单元输出极性		EX600 一体型(对应输入输出)串行传送系统(现场总线设备))					
		D□□□ⓇC□N□□□	PR□FI□US DP	CC□L□□□	E□□□rC□T®	PR□FINET	E□□□rN□□IP□
无记号	＋ C□□	○	○	○	○	○	○
N	□C□□	○	○	○	○	○	○

注) 无SI单元 (SD0□, SD60)的场合为无记号。

❺ 端板种类

(仅记入对应EX600的S组件)

无记号	不带端板
2	□12 插头电源(最大使用电流 2□)
3	7/8 插头电源(最大使用电流 8□)

注) 无SI单元，无记号。

❼ I/□单元位数

(仅记入对应EX600的S组件)

无记号	无
1	1位
⋮	⋮
9	9位

注1) 无SI单元，无记号。

注2) SI单元不计入输入输出单元位数

注3) 选定输入输出单元的场合，与SI单元分开出厂，由客户自行组装。
安装方法请参见使用说明书。

注 4) 关于保护等级详情，请参见P□41。

❽ 输入块数

(仅记入对应EX250的S组件)

记号	输入块数
无记号	无SI单元(SD0)
0	无输入块
1	带1个输入块
⋮	⋮
4	带4个输入块
⋮	⋮
8	带8个输入块

❾ 输入块的种类

(仅记入对应EX250的S组件)

无记号	无输入块
1	□12, 2点输入
2	□12, 4点输入
3	□8, 4点输入

❿ 输入块规格

(仅记入对应EX250的S组件)

无记号	PNP传感器输入 或无输入块
N	NPN传感器输入

⓫ 可选项

无记号	无
K	特殊配线规格(双配线除外)
N	带标牌(仅T组件)

❹ 组件名／导线引出方式／电缆长度

* ( )内是单电控和双电控混合配线的场合的最多电磁线圈数。最多位数取决于电磁线圈数的总数。混合配线的场合，请追加可选项记号 ″-K″ 。

S 组件
(串行传送组件(现场总线设备)
: EX600一体型(对应输入输出))

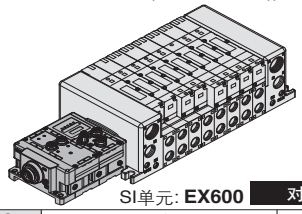

SI单元: **EX600** 对应IP67

SD60	串行组件无SI单元	1~16位 (24)
SD6Q	DeviceNet™	
SD6N	PROFIBUS-DP	
SD6V	CC-LINK	
SD6ZE	EtherNet/IP™ (1通口)	
SD6EA	EtherNet/IP™ (2通口)	
SD6D	EtherCAT®	
SD6F	PROFINET	

S 组件
(串行传送组件: EX500网关方式)

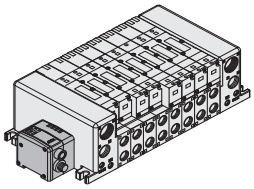

SI单元: **EX500** 对应IP67

SD0A	串行组件无SI单元	1~16位 (16)
SDA2	DeviceNet™, PROFIBUS DP, EtherNet/IP™, SI单元	

S 组件
(串行传送组件: EX260一体型(对应输出))

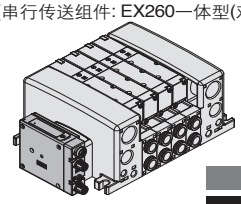

对应 IP40

SI单元: **EX260** 对应 IP67

记号	SI单元	输出点数	通信插头	位数
SD0A	串行组件无SI单元			1~16位 (24)
SQA	DeviceNet™	32	M12	
SQB		16		1~16位(16)
SNA	PROFIBUS DP	32	M12	1~16位(24)
SNB		16		1~16位(16)
SNC		32	D-sub 注2)	1~16位(24)
SND		16		1~16位(16)
SVA	CC-Link	32	M12	1~16位(24)
SVB		16		1~16位(16)
SDA	EtherCAT®	32	M12	1~16位(24)
SDB		16		1~16位(16)
SFA	PROFINET	32	M12	1~16位(24)
SFB		16		1~16位(16)
SEA	EtherNet/IP™	32	M12	1~16位(24)
SEB		16		1~16位(16)

S 组件
(串行传送组件: EX250一体型(对应输入输出))

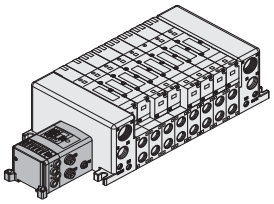

SI单元: **EX250** 对应IP67

SD0	串行组件无SI单元	1~16 位 (24)
SDQ	DeviceNet™	
SDN	PROFIBUS-DP	
SDV	CC-LINK	
SDTA	AS-Interface, 8 in/out, 31 slave modes, 电源2系统	1~8位(8)
SDTB	AS-Interface, 4 in/out, 31 slave modes, 电源2系统	1~4位(4)
SDTC Note 1)	AS-Interface, 8 in/out, 31 slave modes, 电源1系统	1~8位(8)
SDTD Note 1)	AS-Interface, 4 in/out, 31 slave modes, 电源1系统	1~4位(4)
SDY	CANopen	1~16位 (24)
SDZEN	EtherNet/IP™	

S 组件
(串行传送组件: EX126一体型(对应输出))

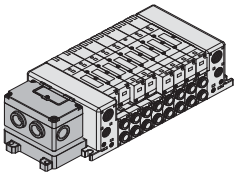

SI单元: **EX126** 对应IP67

SDVB	对应CC-LINK	1~16 位 (16)

P 组件
(扁平电缆插座组件)

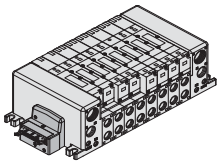

对应IP40

注) 扁平电缆插座20P的场合，电缆组件须另行订货。

PD0	扁平电缆插座组件(26P)无电缆	1~16位 (24)
PD1	扁平电缆插座组件(26P)带电缆长度1.5m	
PD2	扁平电缆插座组件(26P)带电缆长度3.0m	
PD3	扁平电缆插座组件(26P)带电缆长度5.0m	
PDC	扁平电缆插座组件(20P)无电缆 注)	1~16位 (18)

F 组件
(D型辅助插座)

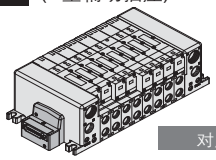

对应IP40

FD0	D型辅助插座组件(25P) 无电缆	1~16位 (24)
FD1	D型辅助插座组件(25P)带电缆长度1.5m	
FD2	D型辅助插座组件(25P)带电缆长度3.0m	
FD3	D型辅助插座组件(25P)带电缆长度5.0m	

M 组件
(多针插座组件)

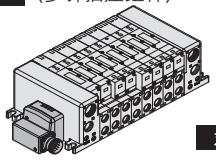

对应IP67

MD0	多针插座组件(26P)无电缆	1~16位 (24)
MD1	多针插座组件(26P)带电缆长度1.5m	
MD2	多针插座组件(26P)带电缆长度3.0m	
MD3	多针插座组件(26P)带电缆长度5.0m	

T 组件
(端子台盒组件)

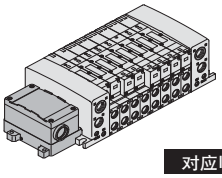

对应IP67

TD0	端子台盒组件	1~16位 (20)

L 组件
(导线组件)

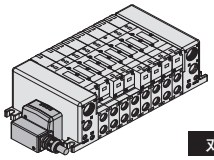

对应IP67

LD0	导线组件，导线长度0.6m	1~16位 (24)
LD1	导线组件，导线长度1.5m	
LD2	导线组件，导线长度3.0m	

* ( ) 内所示的最多位数适合特殊配线规格。(可选项 ″-K″)。
注1) SDTC、SDTD规格的SI单元选定时，SI单元至输入块及阀的供给电流有限制。详情请参见WEB电子样本或Best Pneumatics ①。
注2) 仅D-sub S组件的场合，对应IP40。(其它SI单元对应IP67。)
注3) 关于SI单元型号，请参照P.14。

阀型号表示方法

VQC 4 1 0 0 □ - 5 □ □ 1

□□C4000 系列 Ⓐ Ⓑ Ⓒ Ⓓ Ⓔ Ⓕ

Ⓐ 机能

1	2位单电控 (A) (B) 4 2 5 13 (R1) (P) (R2)	4	3位中泄式 (A) (B) 4 2 5 13 (R1) (P) (R2)
2	2位双电控(间隙密封) (A) (B) 4 2 5 13 (R1) (P) (R2)	5	3位中压式 (A) (B) 4 2 5 13 (R1) (P) (R2)
	2位双电控(弹性密封) (A) (B) 4 2 5 13 (R1) (P) (R2)	6	3位中止式 (A) (B) 4 2 5 1 3 (R1) (P) (R2)
3	3位中封式 (A) (B) 4 2 5 13 (R1) (P) (R2)		

Ⓑ 密封形式

0	间隙密封
1	弹性密封

Ⓒ 功能

无记号注1)	标准型(0.□5 W)
Y	低功率型(0.4 W)
R 注2)	外部先导式

注1) 持续通电时，请参见P.37 ″产品单独注意事项″ 。
注2) 关于外部先导式详情，请参见WEB电子样本或□□4000/5000系列样本(CAT.ES11-104)。此外，外部先导式和中止式隔板不能混装。
注3) 多个记号的场合，请按字母顺序记入。

Ⓓ 线圈电压

5	DC 24□ 注)
6	DC 12□

注) S组件上仅有DC 24□。

Ⓔ 指示灯/过电压保护回路

无记号	有
E	无指示灯/过电压保护回路

Ⓕ 手动操作

无记号: 非锁定推压式(要工具型)

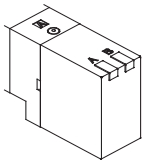

B: 锁定式 (要工具型)

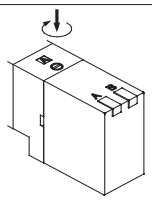

C: 锁定式 (手动型)

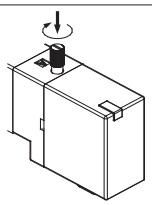

集装式组件型号表示方法(订购例)

示例(□□5□C41-□SD6□)

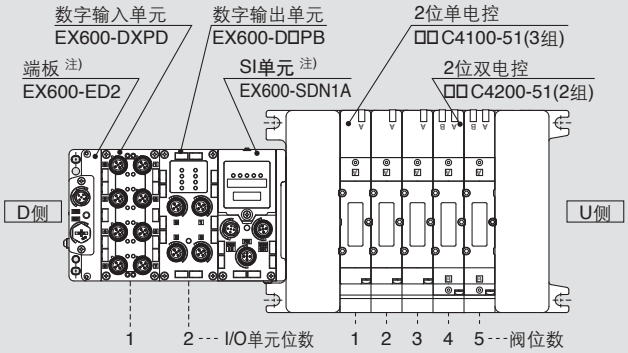

□□5□C41-0502SD6□2N2□□1 组 (S组件 5位集装式底板型号)
*□□C4100-51□□□□□□□□□□□□□□□□3 组 (2位单电控型号)
*□□C4200-51□□□□□□□□□□□□□□□□2 组 (2位双电控型号)
*EX600-DXPD□□□□□□□□□□□□□□□□1 组 I/O单元型号(第1位)
*EX600-D□PB□□□□□□□□□□□□□□□□1 组 I/O单元型号(第2位)
→ * 号表示组件型号。
* 号放在阀等的型号前面。

□阀的位数从D侧数为第1位。
□集装式型号下，先记入所安装的阀型号，其次按上表所示从第1位开始顺次记入I/O单元。型号并记复杂时，请在集装式规格书中说明。

注) SI单元型号和端板型号不并记。

集装式规格

系列	底板型号	接线种类	配管规格			适合位数 注2)	适合电磁阀	5位质量 □□□
			配管方向	接管口径 注1) 1, 3 (P, R)	接管口径 注1) 2, 4 (A, B)			
VQC4000	VV5QC41-□□□	■F组件: D型辅助插座 ■P组件: 扁平电缆 ■T组件: 端子台盒 ■S组件: 串行传送 ■L组件: 导线 ■M组件: 多针插座	侧面	P: 1/2 (Rc, □, NPT/NPTF) R: 3/4 (Rc, □, NPT/NPTF)	C6 (□6用) C8 (□8用) C10 (□10用) C12 (□12用) 1/4 (Rc,□,NPT/NPTF) 3/8 (Rc,□,NPT/NPTF)	F, L, M, P组件 1~16位 T组件 1~16位 S组件 1~16位: EX250 1~16位: EX500	□□C4□00-51 □□C4□01-51	4150 □S 组件 (无单元) □不包括阀质量
			底面		1/4 (Rc,□,NPT/NPTF)			

注1) 也可对应带英制尺寸的快换管接头。
注2) 作为准标准规格的特殊配线规格，可增加最大位数。

SI 单元型号表

EX600 一体型 (对应输入输出)

记号	对应通信协议	SI单元型号		页码
		－COM (PNP)	＋COM (NPN)	
SD6Q	DeviceNet™	EX600-SDN1A	EX600-SDN2A	33
SD6N	CC-Link	EX600-SM□1	EX600-SM□2	
SD6V	PROFIBUS DP	EX600-SPR1A	EX600-SPR2A	
SD6ZE	EtherNet/IP™ (1通口)	EX600-SEN1	EX600-SEN2	
SD6EA	EtherNet/IP™ (2通口)	EX600-SEN3	EX600-SEN4	
SD6D	EtherCAT®	EX600-SEC1	EX600-SEC2	
SD6F	PROFINET	EX600-SPN1	EX600-SPN2	

EX260 一体型 (对应输出)

记号	对应通信协议	输出点数	SI单元型号		通信插座规格	页码
			－COM (PNP)	＋COM (NPN)		
SQA	DeviceNet™	32	EX260-SDN1	EX260-SDN2	M12	33
SQB		16	EX260-SDN3	EX260-SDN4		
SNA	PROFIBUS DP	32	EX260-SPR1	EX260-SPR2		
SNB		16	EX260-SPR3	EX260-SPR4		
SNC		32	EX260-SPR5	EX260-SPR6	D-sub	
SND		16	EX260-SPR7	EX260-SPR8		
SVA	CC-Link	32	EX260-SM□1	EX260-SM□2	M12	
SVB		16	EX260-SM□3	EX260-SM□4		
SDA	EtherCAT®	32	EX260-SEC1	EX260-SEC2	M12	
SDB		16	EX260-SEC3	EX260-SEC4		
SFA	PROFINET	32	EX260-SPN1	EX260-SPN2	M12	
SFB		16	EX260-SPN3	EX260-SPN4		
SEA	EtherNet/IP™	32	EX260-SEN1	EX260-SEN2	M12	
SEB		16	EX260-SEN3	EX260-SEN4		

EX126 一体型 (对应输出)

记号	对应通信协议	SI单元型号	页码
SDVB	CC-Link, ＋COM(NPN)	EX126D-SM□1	34

EX500 网关方式

记号	对应通信协议	SI单元型号		页码
		＋COM (NPN)	－COM (PNP)	
SDA2	DeviceNet™	EX500-□001	EX500-□101	33
	PROFIBUS DP			
	EtherNet/IP™			

EX250 一体型 (对应输入输出)

记号	对应通信协议	SI单元型号	页码
SDQ	DeviceNet™, －COM(PNP)	EX250-SDN1	34
SDN	PROFIBUS DP, －COM(PNP)	EX250-SPR1	
SDV	CC-Link, ＋COM(NPN)	EX250-SM□2	
SDTA	AS-Interface, －COM(PNP), (8 in/8 out, 31 slave modes, 电源2系统)	EX250-SAS3	
SDTB	AS-Interface, －COM(PNP), (4 in/4 out, 31 slave modes,电源2系统)	EX250-SAS5	
SDTC	AS-Interface, －COM(PNP), (8 in/8 out, 31 slave modes, 电源1系统)	EX250-SAS7	
SDTD	AS-Interface, －COM(PNP), (4 in/4 out, 31 slave modes, 电源1系统)	EX250-SAS□	
SDY	CANopen, －COM(PNP)	EX250-SCA1A	
SDZEN	EtherNet/IP™, －COMPNP)	EX250-SEN1	

关于EX600一体型(对应输入输出) 串行传送系统，EX500网关方式串行传送系统，EX250一体型(对应输入输出)串行传送系统，EX126一体型(对应输出)串行传送系统和EX260一体型(对应输出) 串行传送系统，详见WEB电子样本或Best Pneumatics ①及使用说明书。使用说明书请从本公司主页下载，http://□□□.smc□orld.com。

集装式可选项

关于可选项详情，请参见WEB电子样本或□□4000/5000 系列样本。(CAT.ES11-104)。

盖板组件
VVQ4000-10A-1

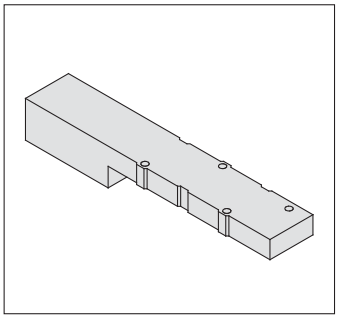

单独SUP隔板
VVQ4000-P-1- 02 03

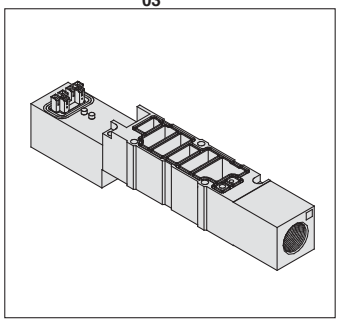

单独EX□隔板
VVQ4000-R-1- 02 03

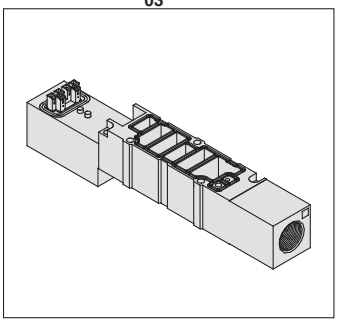

SUP/EX□塞板
VVQ4000-16A

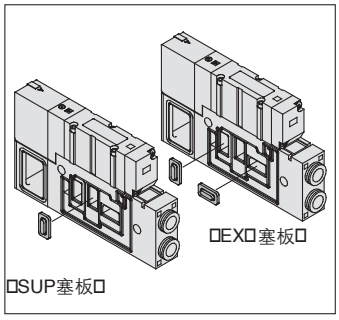

节流阀隔板
VVQ4000-20A-1

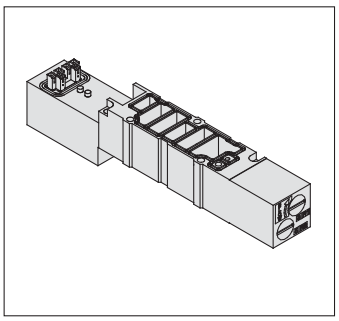

带残压释放中止式隔板
VVQ4000-25A-1 注)

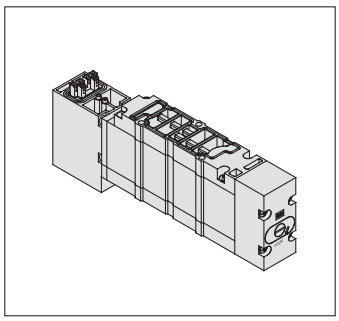

SUP停止阀隔板
VVQ4000-37A-1

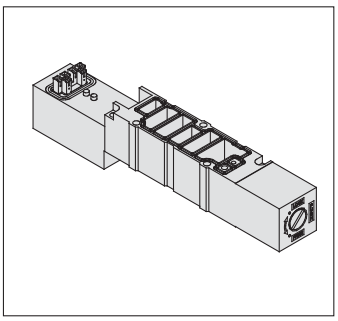

减压隔板(P, A, B通□减压)
ARBQ4000-00- A B P **-1**

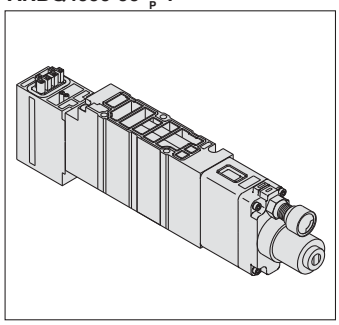

注) 带残压释放阀中止式隔板不能与先导式规格混装。

□可更换部件，请参见P.35。

S *VQC4000*

组件 (串行传送组件: 现场总线设备)EX600一体型(对应输入输出)对应串行传送系统 对应 IP67

VV5QC41
S组件 (串行传送组件: EX600)
M12插头电源的场合

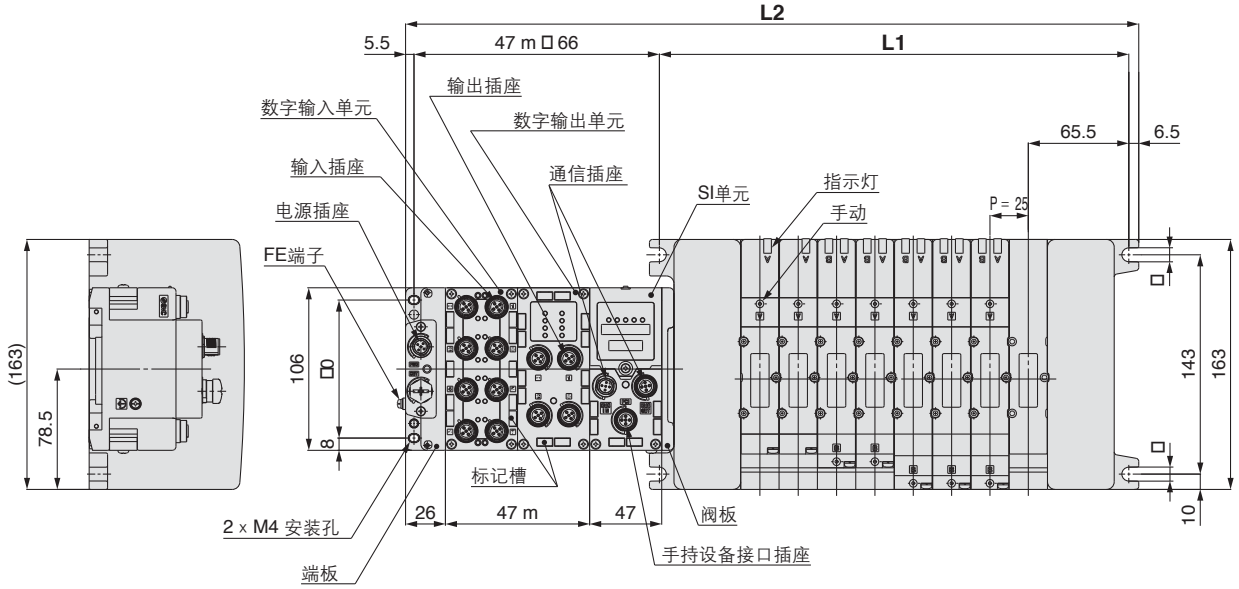

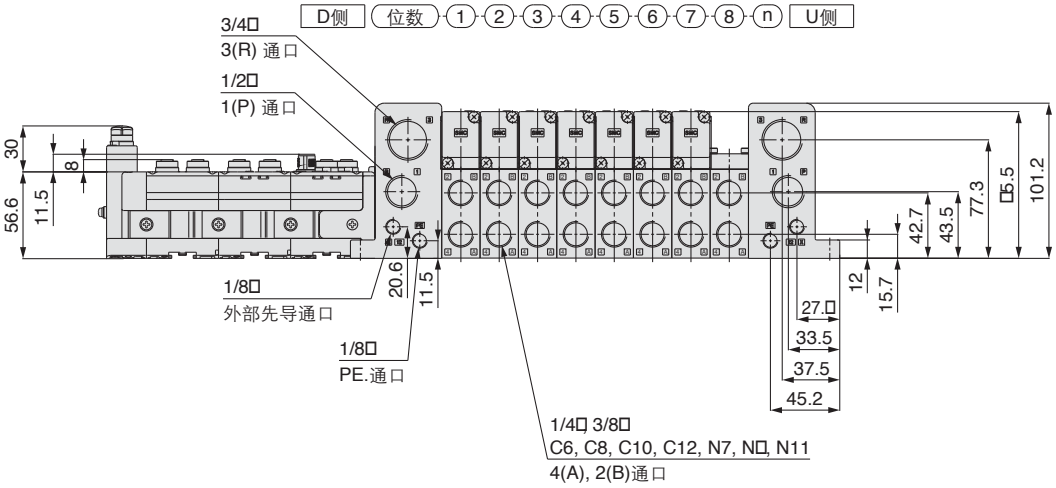

尺寸表

计算式: L1 □25n + 106, L2 □25n + 184 ＊L2尺寸为I/O单元的场合。I/O单元每追加1个，则增加47mm。 ＊ "m" 为 I/O单元位数。. n: 位数 (最多16位)

L \ n	1	2	3	4	5	6	7	8	9	10	11	12	13	14	15	16
L1	131	156	181	206	231	256	281	306	331	356	381	406	431	456	481	506
L2	20□	234	25□	284	30□	334	35□	384	40□	434	45□	484	50□	534	55□	584

S VQC4000

组件 (串行传送组件: 现场总线设备)EX600一体型(对应输入输出)对应串行传送系统 对应 IP67

VV5QC41
S 组件 (串行传送组件: EX600)
7/8英寸插头电源的场合

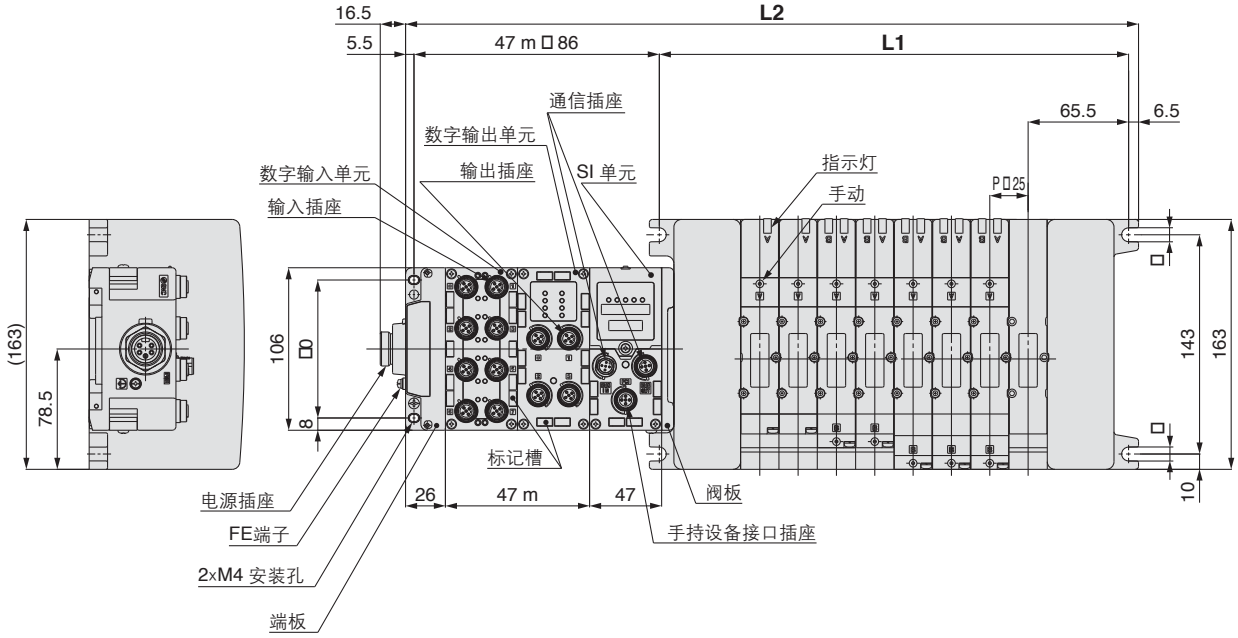

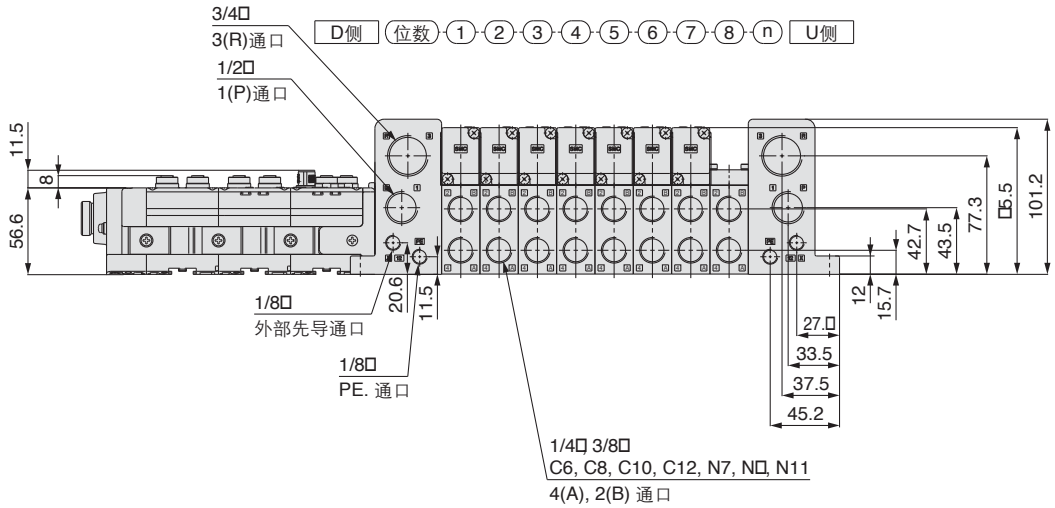

尺寸表

计算式: L1 □25n + 106, L2 □25n + 184 ＊L2尺寸为I/O单元的场合。I/O单元每追加1个，则增加47mm。 ＊ "m" 为 I/O单元位数。n: 位数 (最多16位)

L \ n	1	2	3	4	5	6	7	8	9	10	11	12	13	14	15	16
L1	131	156	181	206	231	256	281	306	331	356	381	406	431	456	481	506
L2	20□	234	25□	284	30□	334	35□	384	40□	434	45□	484	50□	534	55□	584

S *VQC4000*

组件 (串行传送组件): 对应EX500网关方式串行传送系统

对应IP67

VV5QC41

S组件(串行传送组件: EX500)

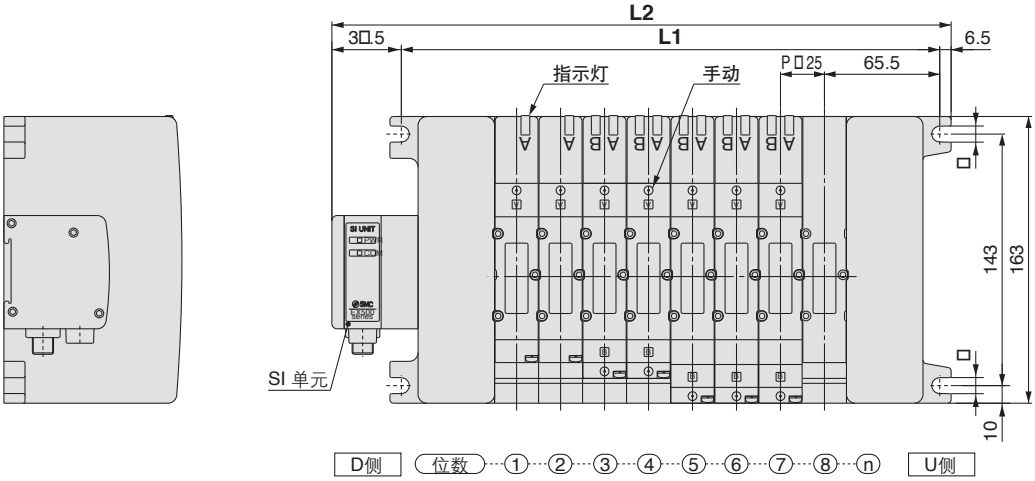

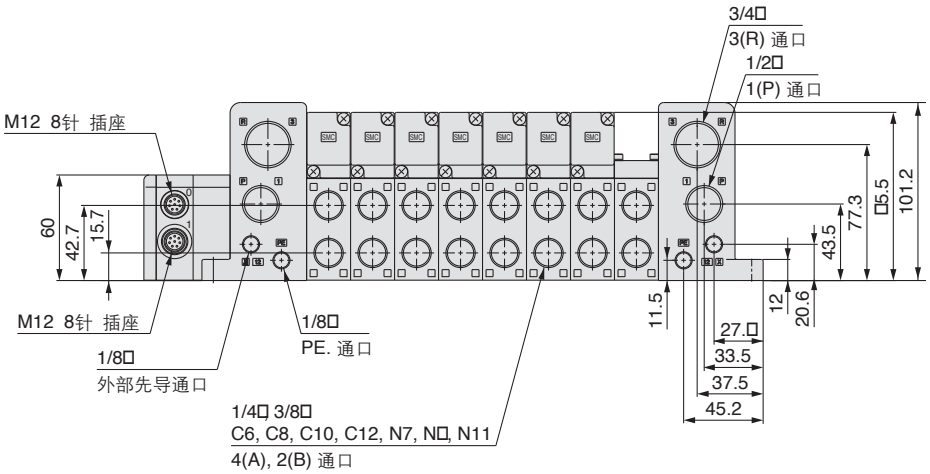

尺寸图

计算式: L1 □25n ＋ 106, L2 □25n ＋ 152 n: 位数 (最多16位)

L \ n	1	2	3	4	5	6	7	8	9	10	11	12	13	14	15	16
L1	131	156	181	206	231	256	281	306	331	356	381	406	431	456	481	506
L2	177	202	227	252	277	302	327	352	377	402	427	452	477	502	527	552

S VQC4000

组件 (串联传送组件): 对应(对应输出)串行传送系统

对应IP40
对应 IP67

VV5QC41

S组件(串行传送组件: EX260)

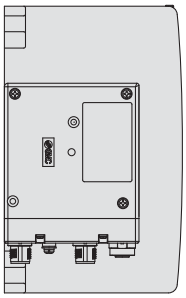

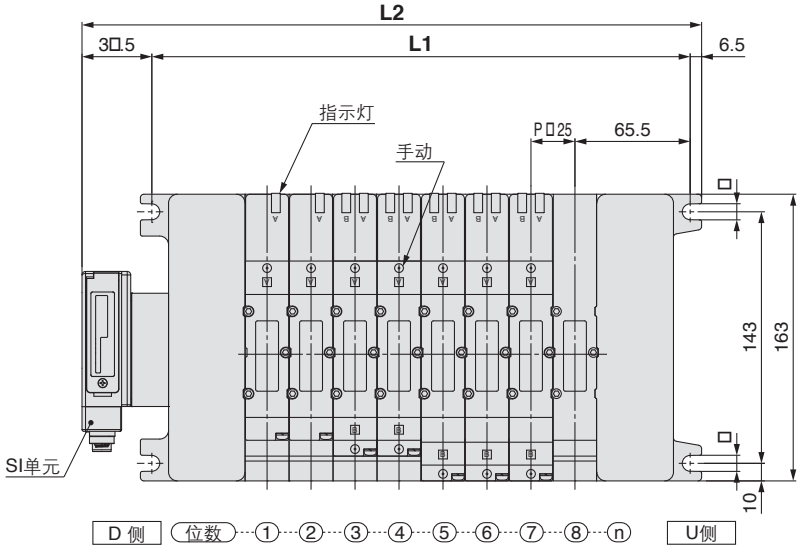

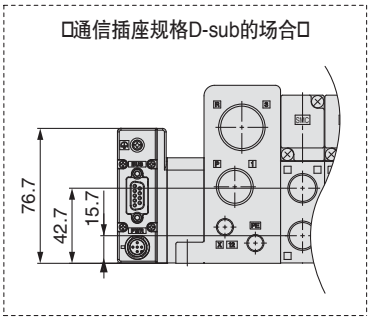

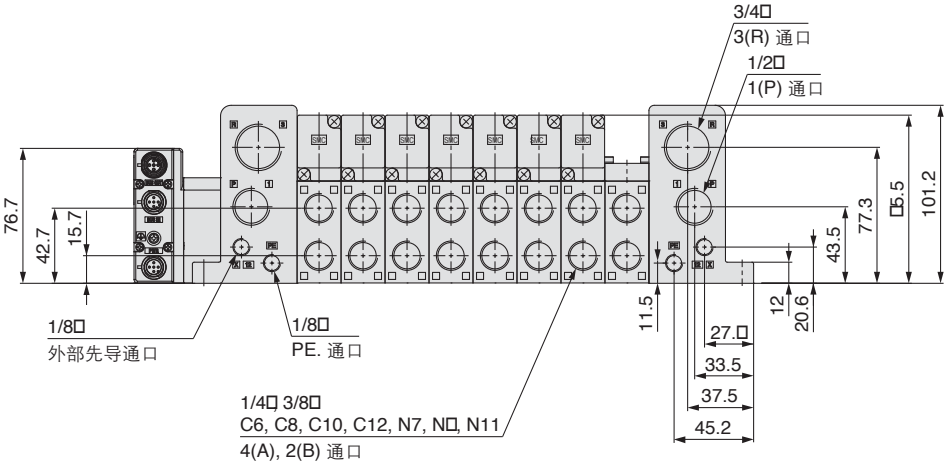

尺寸图

n: 位数 (最多16位)

L \ n	1	2	3	4	5	6	7	8	9	10	11	12	13	14	15	16
L1	131	156	181	206	231	256	281	306	331	356	381	406	431	456	481	506
L2	177	202	227	252	277	302	327	352	377	402	427	452	477	502	527	552

S *VQC4000*

组件(串行传送组件): 对应EX250一体型(对应输入输出)串行传送系统

对应IP67

VV5QC41
S组件
(串行传送组件: EX250)

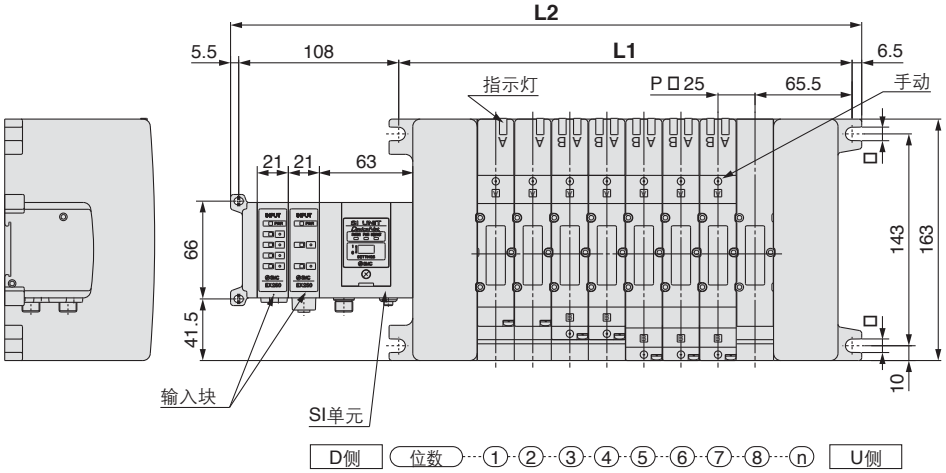

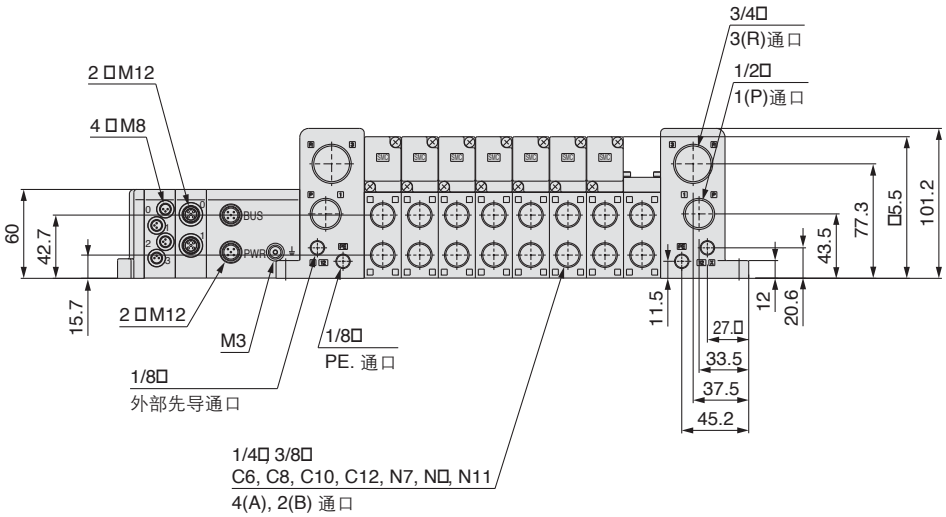

尺寸图

计算式: L1 □25n ＋ 106, L2 □25n ＋ 205 (1个输入块的场合。每追加1个，增加 21mm。) n: 位数(最多16位)

L \ n	1	2	3	4	5	6	7	8	9	10	11	12	13	14	15	16
L1	131	156	181	206	231	256	281	306	331	356	381	406	431	456	481	506
L2	230	255	280	305	330	355	380	405	430	455	480	505	530	555	580	605

S VQC4000

组件(串行传送组件): 对应EX126一体型(对应输出)串行传送系统

对应 IP67

VV5QC41

S组件(串行传送组件: EX126)

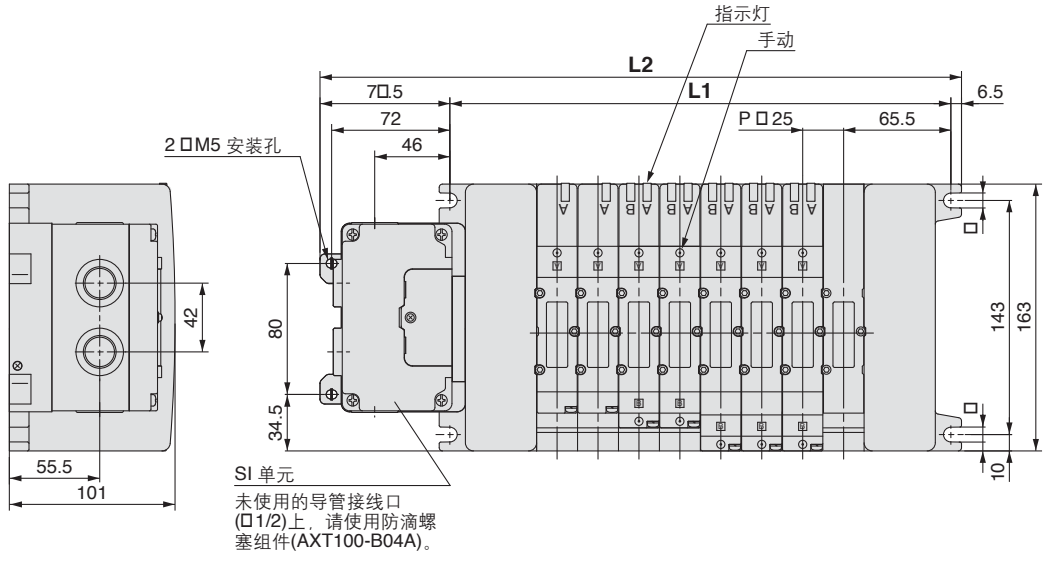

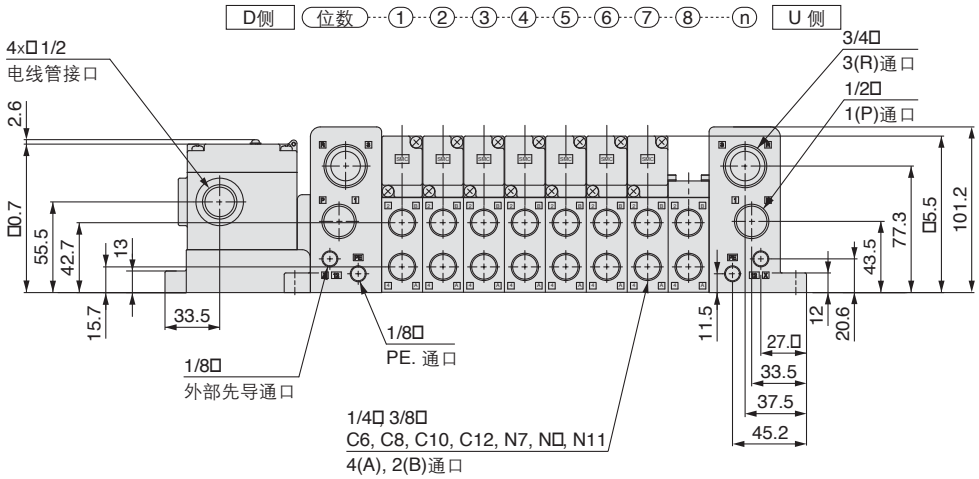

尺寸图

计算式: L1 □25n ＋ 106, L2 □25n ＋ 1□2 n: 位数(最多16位)

L \ n	1	2	3	4	5	6	7	8	9	10	11	12	13	14	15	16
L1	131	156	181	206	231	256	281	306	331	356	381	406	431	456	481	506
L2	217	242	267	2□2	317	342	367	3□2	417	442	467	4□2	517	542	567	5□2

F VQC4000
组件(D型辅助插座组件) 对应IP40

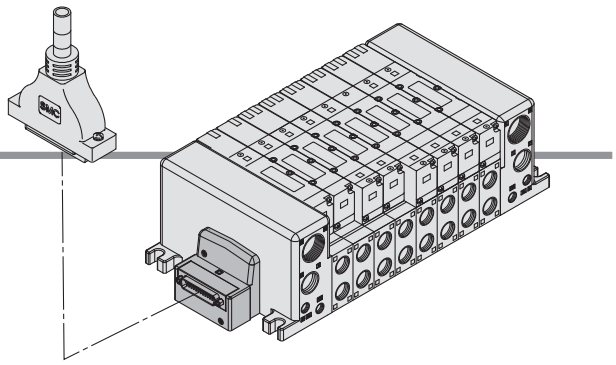

- 使用D型辅助插座的电气接线方法，可使接线作业省力化，省配线、省空间。
- 由于使用符合MIL标准的D型辅助插头(25P)，可以使用市场上出售的插头，故具有广泛的互换性。
- 插座的引出方向，由于上方向和侧方向，可自由变换，故安装后可变更以符合安装空间需要。

电气配线规格

D型辅助插座

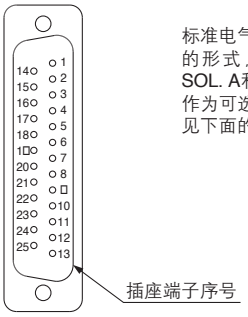

标准电气配线规格可至12位，不论阀和可选项的形式，各位数内部配线的都是双配线(与SOL. A和SOL. B接线)。
作为可选项，单配线，双配线可混合配线。详见下面的特殊配线规格(可选项)。

D型插头组件线色表 (AXT100-DS25-015/030/050)

标准配线		端子序号	导线颜色	圆点标记
1位	SOL.A	1	黑	没有
	SOL.B	14	黄	黑
2位	SOL.A	2	棕	没有
	SOL.B	15	粉	黑
3位	SOL.A	3	红	没有
	SOL.B	16	蓝	白
4位	SOL.A	4	橙	没有
	SOL.B	17	紫	没有
5位	SOL.A	5	黄	没有
	SOL.B	18	灰	没有
6位	SOL.A	6	粉	没有
	SOL.B	1□	橙	黑
7位	SOL.A	7	蓝	没有
	SOL.B	20	红	白
8位	SOL.A	8	紫	白
	SOL.B	21	棕	白
□位	SOL.A	□	灰	黑
	SOL.B	22	粉	红
10位	SOL.A	10	白	黑
	SOL.B	23	灰	红
11位	SOL.A	11	白	红
	SOL.B	24	黑	白
12位	SOL.A	12	黄	红
	SOL.B	25	白	没有
	COM.	13	橙	红

特殊配线规格(可选项)

(25P的场合)

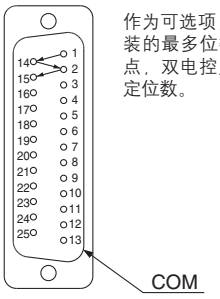

作为可选项，单配线、双配线可混合配线。集装的最多位数由电磁线圈数决定。单电控用1点，双电控用2点，其总数应在24点以下来决定位数。

电缆组件

AXT100-DS25-015/030/050

(D型辅助插头电缆组件可在集装式型号中选定，请参照集装式型号。)

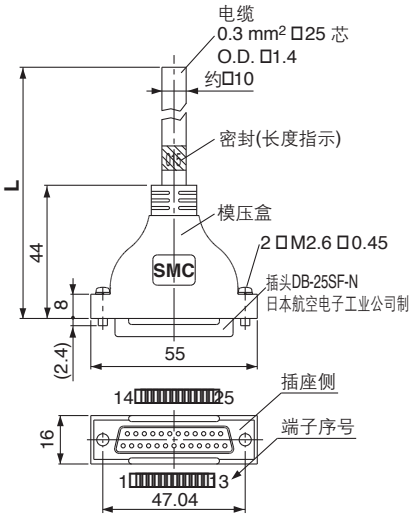

D型辅助插头电缆组件各端子序号线色表

端子序号	导线颜色	阀点标记
1	黑	没有
2	棕	没有
3	红	没有
4	橙	没有
5	黄	没有
6	粉	没有
7	蓝	没有
8	紫	白
□	灰	黑
10	白	黑
11	白	红
12	黄	红
13	橙	红
14	黄	黑
15	粉	黑
16	蓝	白
17	紫	没有
18	灰	没有
1□	橙	黑
20	红	白
21	棕	白
22	粉	红
23	灰	红
24	黑	白
25	白	没有

D型辅助插头电缆组件

电缆长度[L]	组件型号	备注
1.5 m	AXT100-DS25-015	电缆 0.3 mm² □25 芯
3 m	AXT100-DS25-030	
5 m	AXT100-DS25-050	

* 使用市售插头的场合，请使用符合MIL-C-24308标准25P的内螺纹插头。
* 不能在移动配线上使用。
* 上记以外的长度组件也可对应。详情请咨询本公司。

电气特性

项目	特性
导体阻抗 Ω/km, 20℃	65以上
耐电压 □, 1分钟, AC	1000
绝缘阻抗 MΩ/km, 20℃	5以上

注) D型辅助插头电缆的最小弯曲内半径是20mm。

插头生产厂家示例

□富士通公司
□日本航空电子工业公司
□日本压着端子贩卖公司
□广濑电机公司

F VQC4000
组件(D型辅助插座组件) 对应IP40

VV5QC41

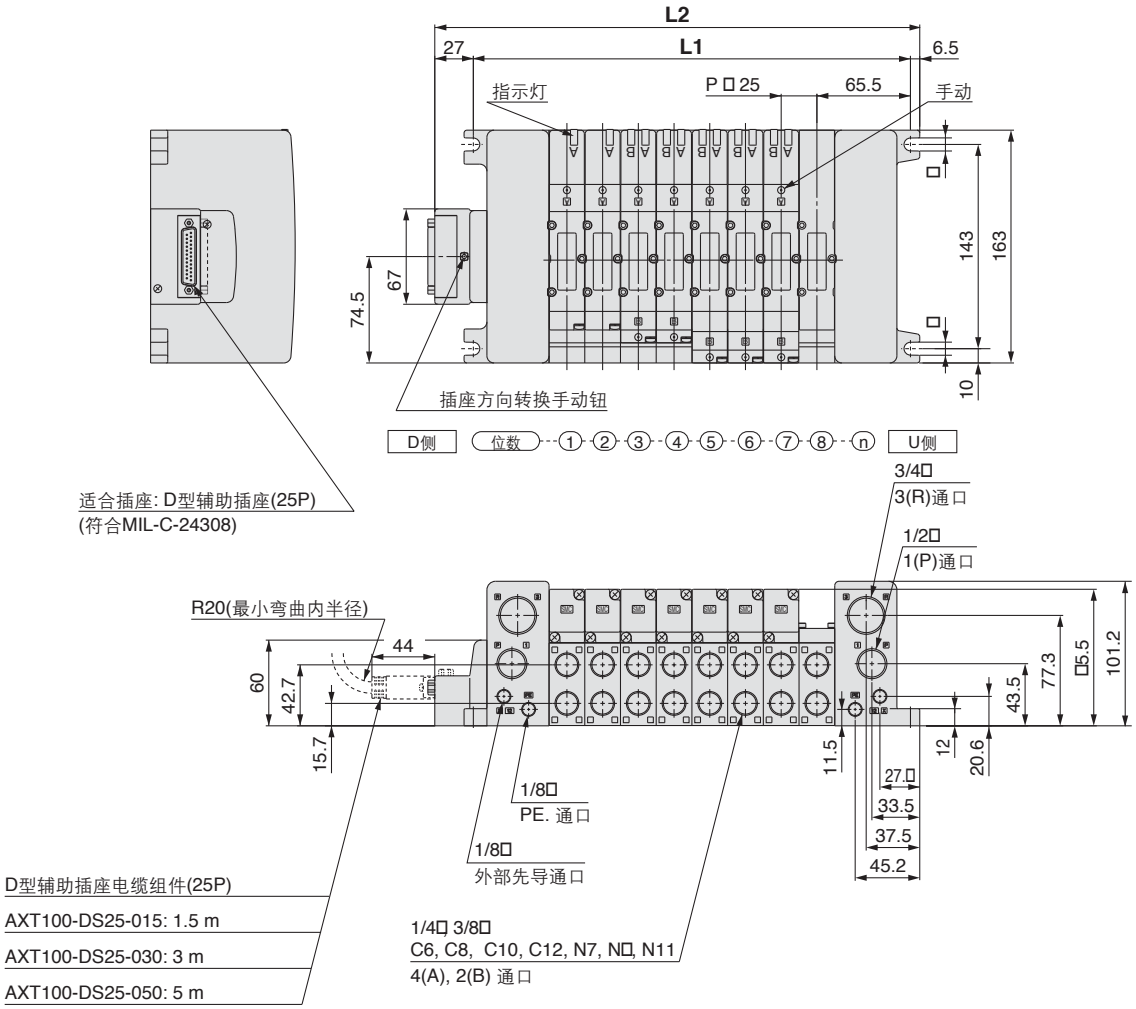

尺寸图

计算式: L1□ 25n ＋ 106, L2 □ 25n ＋ 13□.5 n: 位数 (最多16位)

L \ n	1	2	3	4	5	6	7	8	9	10	11	12	13	14	15	16
L1	131	156	181	206	231	256	281	306	331	356	381	406	431	456	481	506
L2	164.5	18□.5	214.5	23□.5	264.5	28□.5	314.5	33□.5	364.5	38□.5	414.5	43□.5	464.5	48□.5	514.5	53□.5

P VQC4000
组件(扁平电缆插座组件) 对应IP40

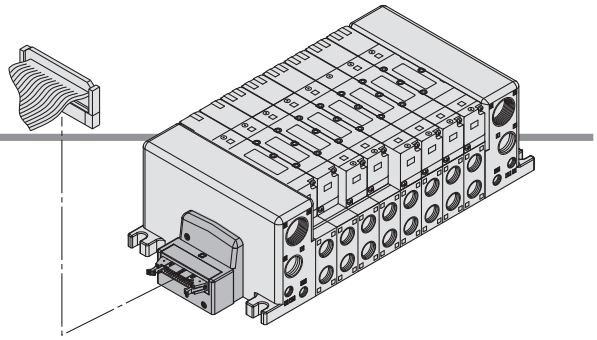

- 使用扁平电缆插头的电气接线方法，可使接线作业省力化，省配线，省空间。
- 由于使用符合MIL标准的扁平电缆插头(26P、20P)，可以使用市售的插头，故具有广泛的互换性。
- 插座的引出方向，由于上方向和侧方向可自由变换，故安装后可变更以符合安装空间需要。

电气配线规格

扁平电缆用插座

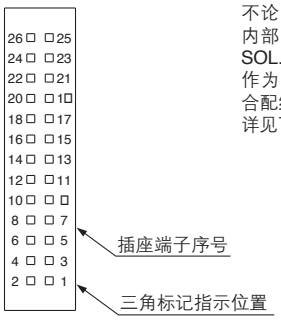

不论阀和可选项的形式，各位数的内部配线都是双配线(与SOL. A、SOL. B接线)。
作为可选项，单配线、双配线可混合配线。
详见下面的特殊配线规格(可选项) 。

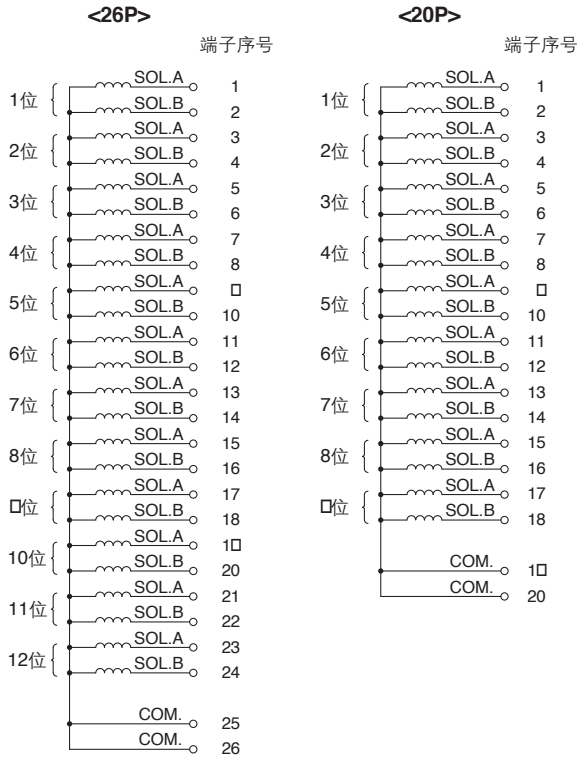

电缆组件

AXT100-FC 20/26 - 1/2/3

(26P的扁平电缆用插头组件可在集装式型号中选定，请参照集装式型号。)

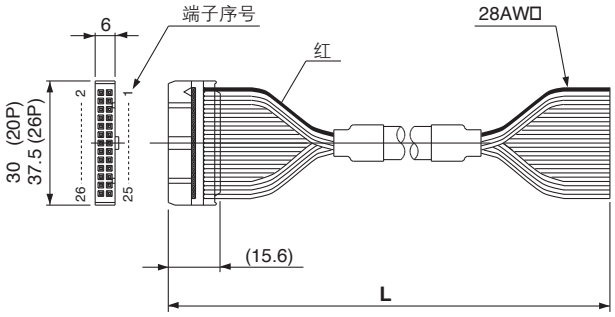

扁平电缆插头组件

电缆长度 □L□	组件型号	
	26P	20P
1.5 m	AXT100-FC26-1	AXT100-FC20-1
3 m	AXT100-FC26-2	AXT100-FC20-2
5 m	AXT100-FC26-3	AXT100-FC20-3

* 使用市售插头的场合，请使用符合MIL-C-83503标准26P或20P带张力释放的插头。
* 不能在移动配线上使用。
* 上记以外的长度组件也可对应。详情请咨询本公司。

插头生产厂示例

□广濑电机公司
□住友/3M 公司
□富士通公司
□日本航空电子工业公司
□日本压着端子贩卖公司
□冲电线公司

特殊配线规格(可选项)

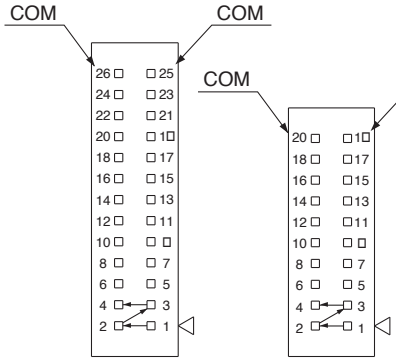

(26P的场合) (20P的场合)

作为可选项，单配线、双配线可混合配线。集装的最多位数由电磁线圈数决定。单电控用1点，双电控用2点，其总数应在24点以下来决定位数。

P VQC4000
组件(扁平电缆插座组件) 对应IP40

VV5QC41

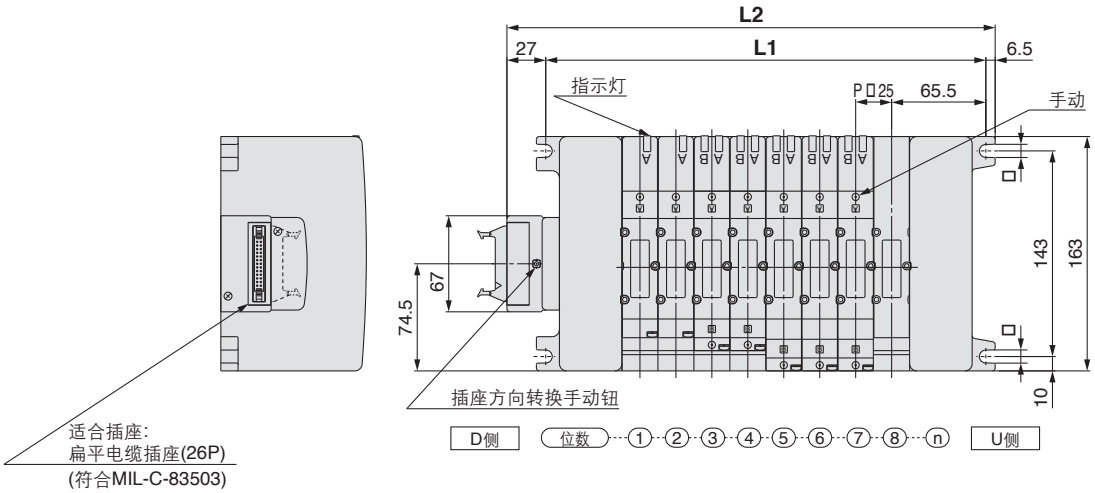

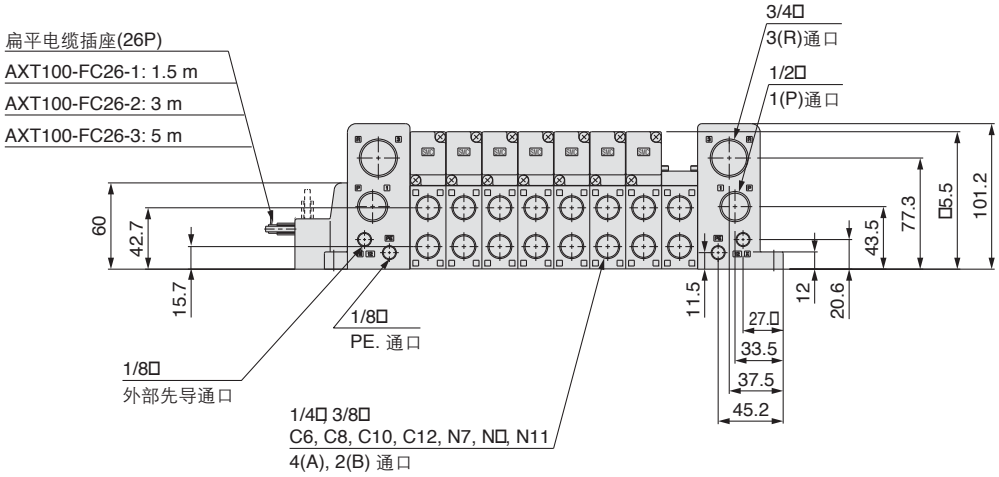

尺寸图

计算式: L1 □25n ＋ 106, L2 □25n ＋ 13□.5 n: 位数 (最多16位)

L \ n	1	2	3	4	5	6	7	8	9	10	11	12	13	14	15	16
L1	131	156	181	206	231	256	281	306	331	356	381	406	431	456	481	506
L2	164.5	18□.5	214.5	23□.5	264.5	28□.5	314.5	33□.5	364.5	38□.5	414.5	43□.5	464.5	48□.5	514.5	53□.5

T VQC4000
组件(端子台盒组件) 对应IP67

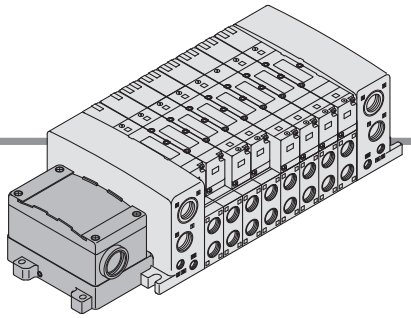

- 在盒内设有小型端子台的形式。导线引出口有□3/4螺纹，故可与电线管接头连接。

端子台的接线方法

步骤 1. 端子台盒的拆卸方法
拧松安装螺钉(M4)4个，把端子台盖卸下。

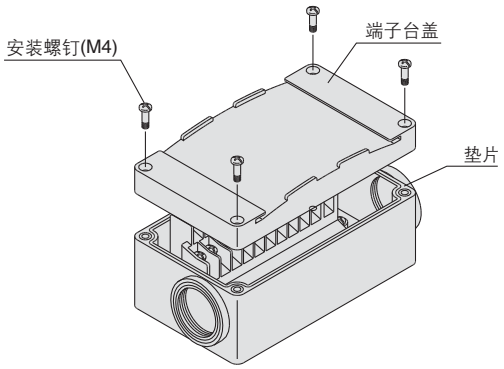

步骤 2. 端子台的配线如下图所示，不论所装阀的机能如何，各位数都是双配线。
端子台内部有标记，请按标记与各电源侧连接。

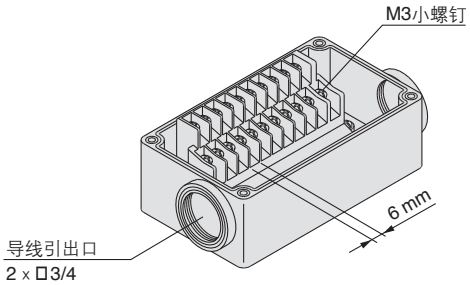

步骤 3. 端子台盒的安装方法
确认垫片正确安装后，请按下表的紧固力矩拧紧小螺钉。

适合紧固力矩 □N · m□
0.7~1.2

- 适合压着端子: 1.25-3S,1.25□-3,1.25□-3N,1.25□-3.5
- 标牌板: □□□5000-N-T
- 防滴螺塞组件(□3/4用): AXT100-B06A

电气配线规格(可对应IP67)

标准配线

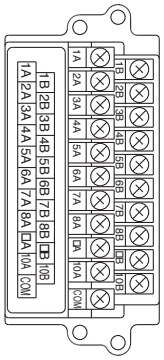

不论阀及可选项的形式如何，各位数的内部配线，都是双配线(与SOL. A、SOL. B接线)。
作为可选项，单、双配线可混合配线。

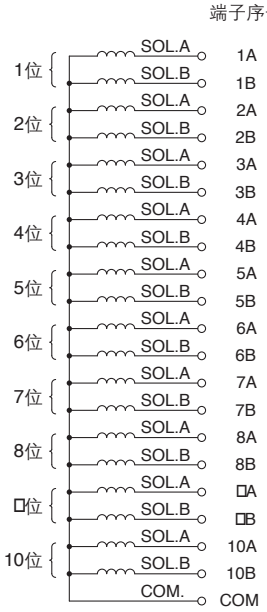

特殊配线规格(可选项)

作为可选项，单、双配线可混合配线。集装的最多位数由电磁线圈数决定。单电控需1点，双电控需2点，其总数应在20点以下来决定位数。

1. 型号表示方法
集装式型号，用可选项记号 □K□ 来表示。在集装式说明书上，必须指出单配线、双配线的位数位置。

2. 配线规格
把第1位的A侧线圈作为第1号插座端子序号。按图示箭头顺序接线，顺序没有空号。

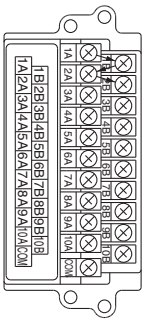

T VQC4000
组件(端子台盒组件) 对应IP67

VV5QC41

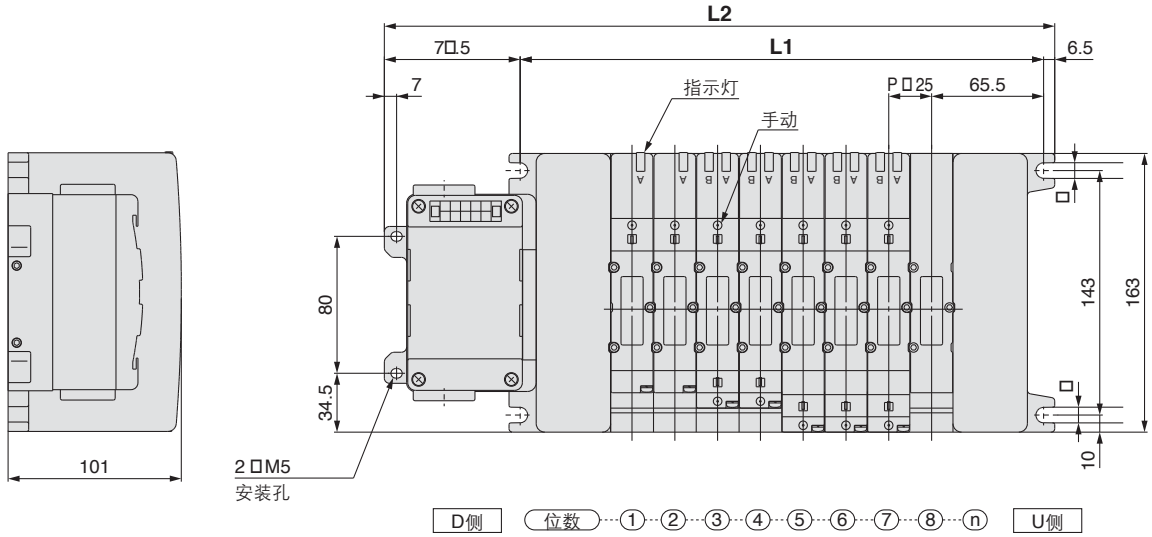

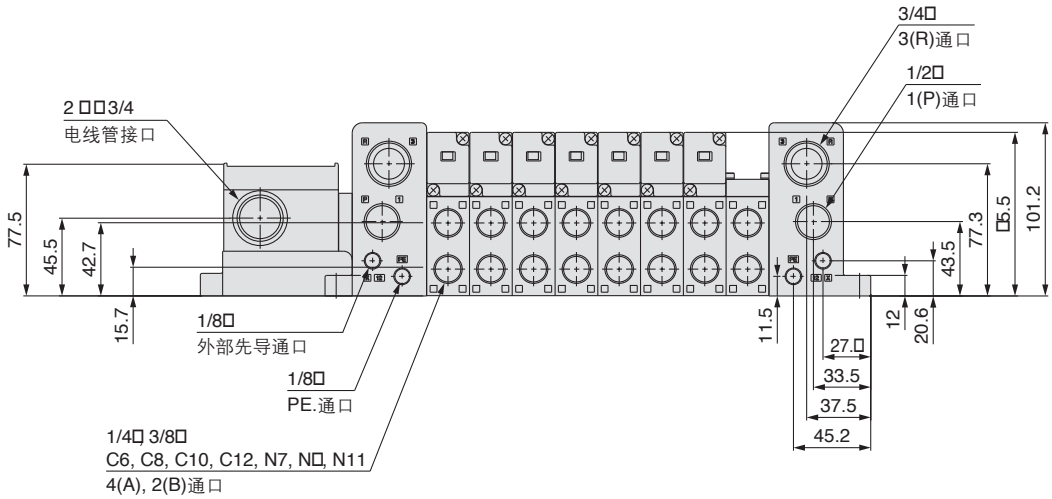

尺寸图

计算式: L1 □25n + 106, L2 □25n + 1□2 n: 位数 (最多16位)

L \ n	1	2	3	4	5	6	7	8	9	10	11	12	13	14	15	16
L1	131	156	181	206	231	256	281	306	331	356	381	406	431	456	481	506
L2	217	242	267	2□2	317	342	367	3□2	417	442	467	4□2	517	542	567	5□2

L VQC4000
组件(导线组件) 对应IP67

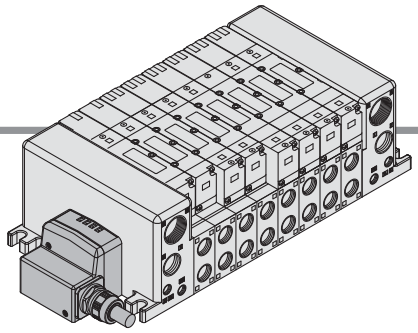

- 导线直接引出的形式。
- 使用带导线护套的电缆及防水插头，对应IP67防护等级。

电气配线规格

导线规格

标准电气配线规格可至12位，不论阀和可选项的形式，各位数的内部配线都是双配线(与SOL. A、SOL. B接线)。
作为可选项，单配线、双配线可混合配线。
详见下面的特殊配线规格(可选项)。

		端子序号	导线颜色	圆点标记
1位	SOL.A	1	黑	没有
	SOL.B	14	黄	黑
2位	SOL.A	2	棕	没有
	SOL.B	15	粉	黑
3位	SOL.A	3	红	没有
	SOL.B	16	蓝	白
4位	SOL.A	4	橙	没有
	SOL.B	17	紫	没有
5位	SOL.A	5	黄	没有
	SOL.B	18	灰	没有
6位	SOL.A	6	粉	没有
	SOL.B	1□	橙	黑
7位	SOL.A	7	蓝	没有
	SOL.B	20	红	白
8位	SOL.A	8	紫	白
	SOL.B	21	棕	白
□位	SOL.A	□	灰	黑
	SOL.B	22	粉	红
10位	SOL.A	10	白	黑
	SOL.B	23	灰	红
11位	SOL.A	11	白	红
	SOL.B	24	黑	白
12位	SOL.A	12	黄	红
	SOL.B	25	白	没有
	COM.	13	橙	红

导线长度

VV5QC41－08 C12 LD 0

导线长度

0	0.6 m
1	1.5 m
2	3.0 m

电气特性

项目	特性
导体阻抗 W/km, 20° C	65以下
耐压力 □, 1 分钟, AC	1000
绝缘阻抗 MW/km, 20° C	5以上

注) 移动配线上不能使用。
电缆最小弯曲内半径为20 mm。

特殊配线规格(可选项)

作为可选项，单配线、双配线可混合配线。集装的最多位数由电磁线圈数决定。单电控用1点，双电控用2点，其总数应在24点以下来决定位数。

L VQC4000
组件(导线组件) 对应IP67

VV5QC41

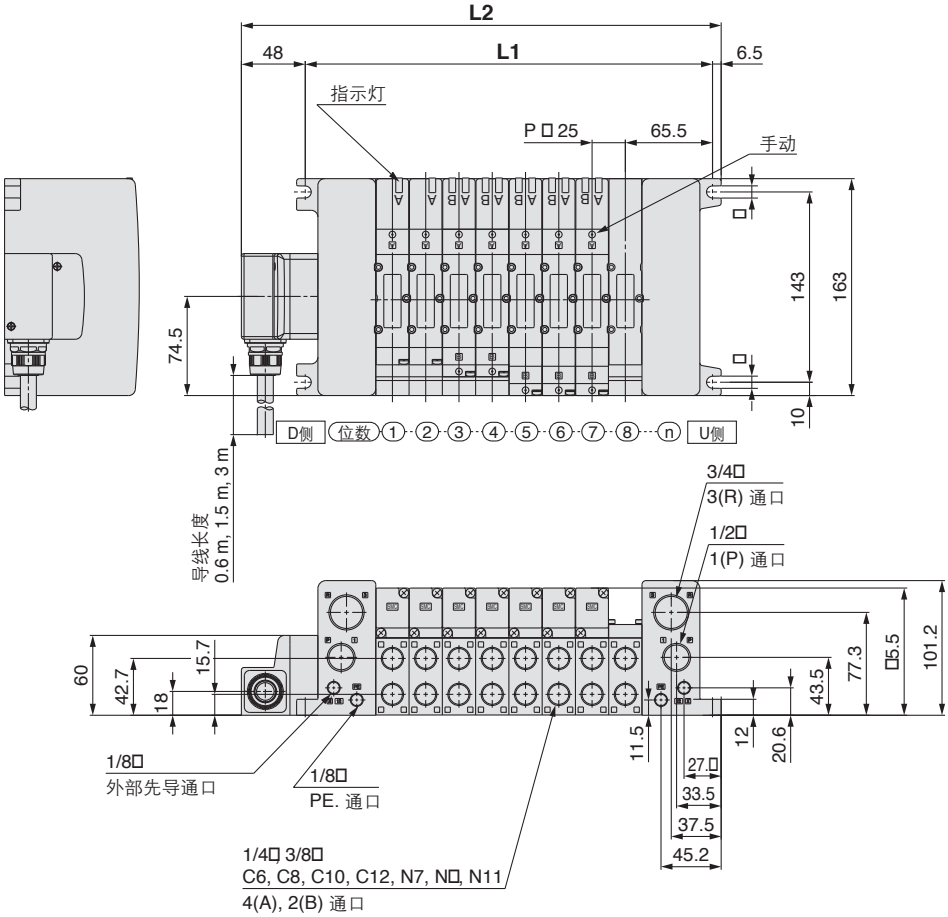

尺寸图

计算式: L1 □25n ＋ 106, L2 □25n ＋ 160.5 n: 位数 (最多16位)

L \ n	1	2	3	4	5	6	7	8	9	10	11	12	13	14	15	16
L1	131	156	181	206	231	256	281	306	331	356	381	406	431	456	481	506
L2	185.5	210.5	235.5	260.5	285.5	310.5	335.5	360.5	385.5	410.5	435.5	460.5	485.5	510.5	535.5	560.5

M VQC4000
组件(多针插座组件) 对应IP67

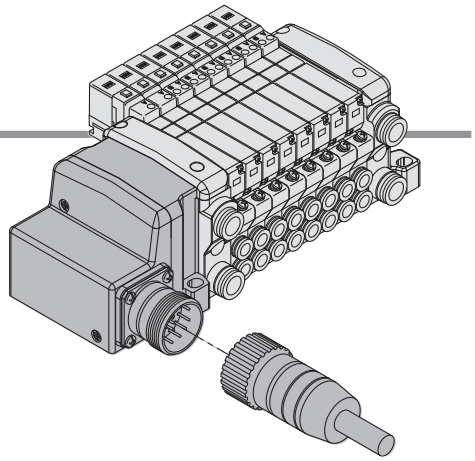

- 电气配线使用多针插头，故接线作业合理化、省力化。
- 使用防水型多针插头、对应IP67防护等级。

电气配线规格

多针插头

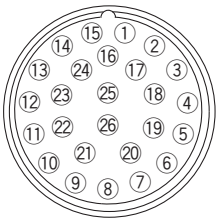

不论阀和可选项的形式，各位数的内部配线都是双配线(SOL.A、SOL.B上接线)
作为可选项，单配线、双配线可混合配线。
详见下面的特殊配线规格(可选项)。

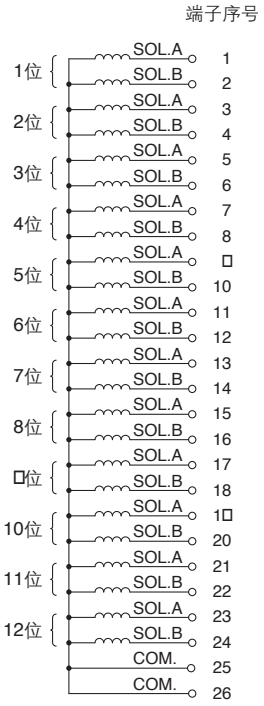

特殊配线规格(可选项)

作为可选项，单配线、双配线可混合配线。集装的最多位数由电磁线圈数决定。单电控用1点，双电控用2点，其总数应在24点以下来决定位数。

电缆组件

AXT100-MC26-015 / 030 / 050

(26P多针插头电缆组件可在集装式型号中选定，请参照集装式型号。)

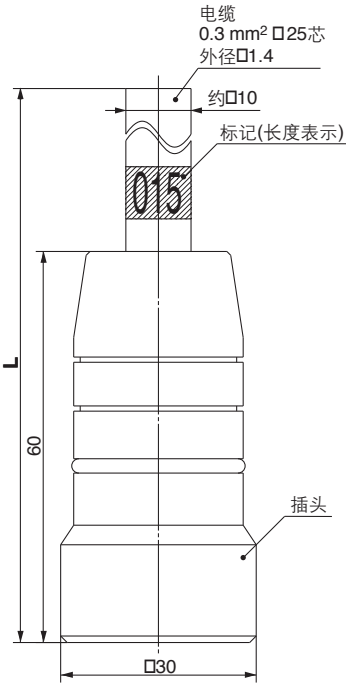

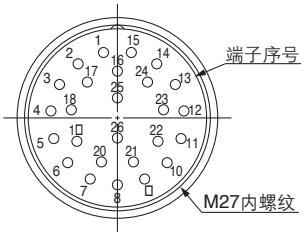

多针电缆组件端子序号的导线颜色

端子型号	线色	圆点标记
1	黑	–
2	棕	–
3	红	–
4	橙	–
5	黄	–
6	粉	–
7	蓝	–
8	紫	白
□	灰	黑
10	白	黑
11	白	红
12	黄	红
13	橙	红
14	黄	黑
15	粉	黑
16	蓝	白
17	紫	–
18	灰	–
1□	橙	黑
20	红	白
21	棕	白
22	粉	红
23	灰	红
24	黑	白
25	白	–
26	白	–

电气特性

项目	特性
导体阻抗 W/km, 20℃	65以下
耐压力 □, 1分, AC	1000
绝缘阻抗 MW/km, 20℃	5以上

注) 多针插头电缆最小弯曲半径为20mm。

多针插头电缆组件

电缆长度□L□	组件型号
	26P
1.5 m	AXT100-MC26-015
3 m	AXT100-MC26-030
5 m	AXT100-MC26-050

* 移动配线上不能使用。
* 上记以外的长度也可对应。
详情请咨询本公司。

M VQC4000
组件(多针插座组件) 对应IP67

VV5QC41

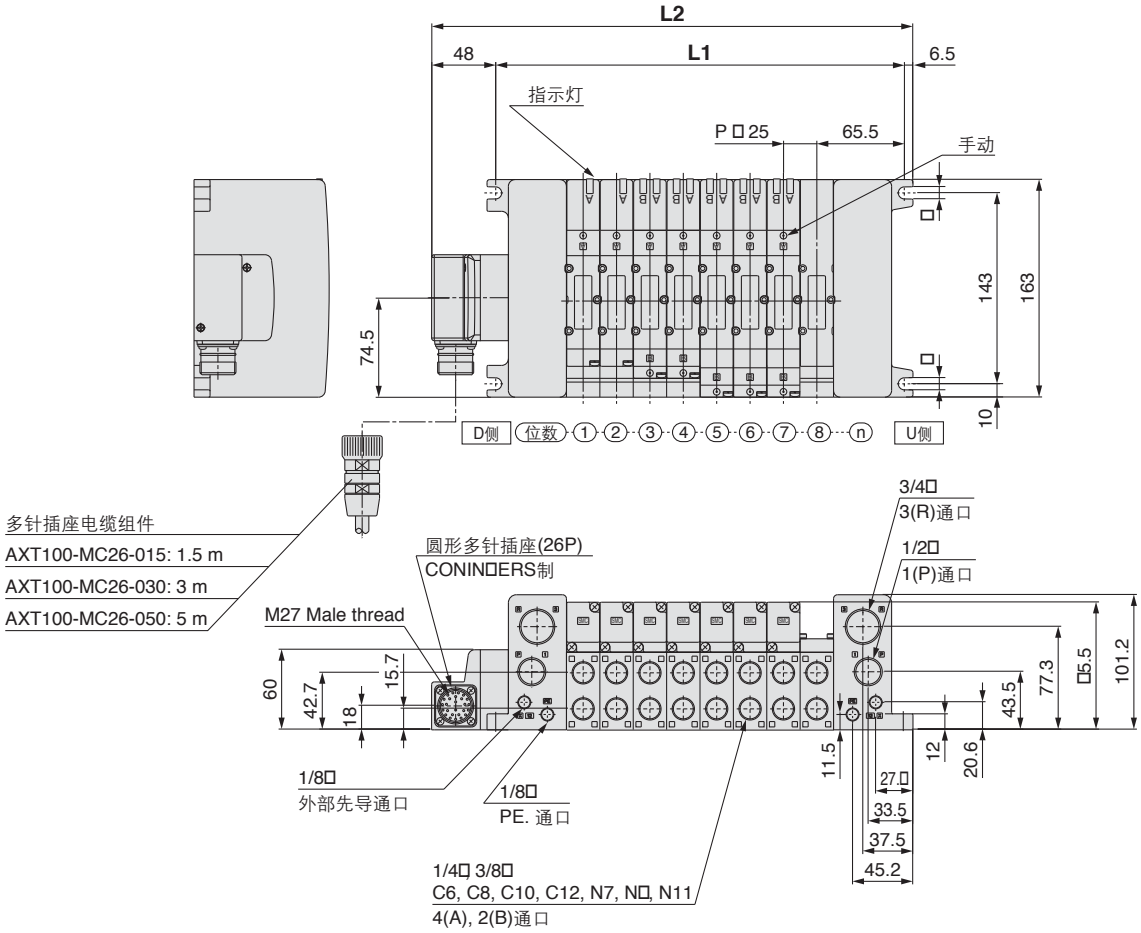

尺寸图

计算式: L1 □25n ＋ 106, L2 □25n ＋150.5 n: 位数 (最多16位)

L \ n	1	2	3	4	5	6	7	8	9	10	11	12	13	14	15	16
L1	131	156	181	206	231	256	281	306	331	356	381	406	431	456	481	506
L2	185.5	210.5	235.5	260.5	285.5	310.5	335.5	360.5	385.5	410.5	435.5	460.5	485.5	510.5	535.5	560.5

VQC4000 系列
结构图

插入式组件

间隙密封式

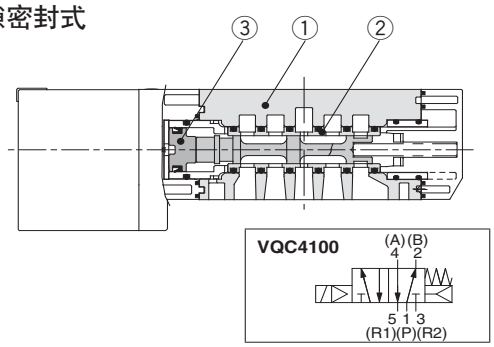

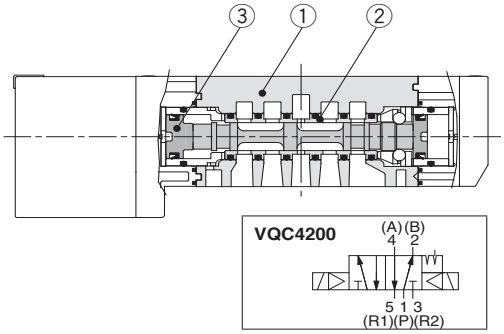

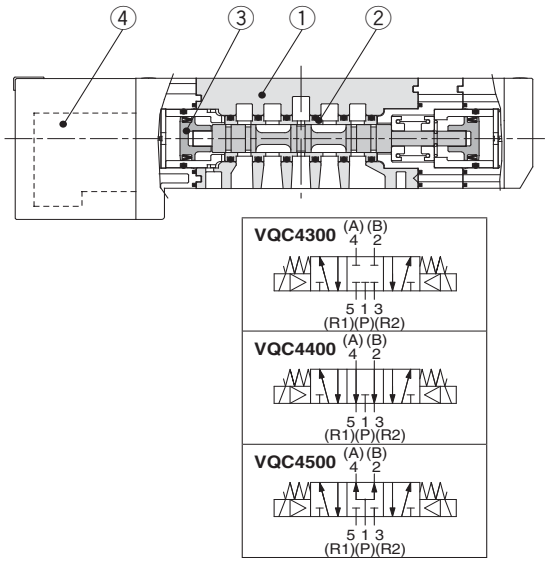

弹性密封式

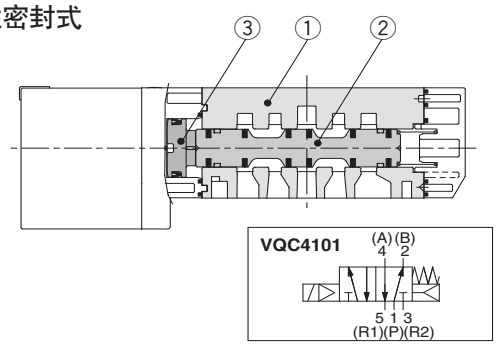

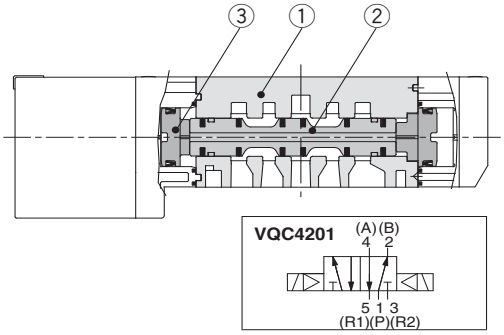

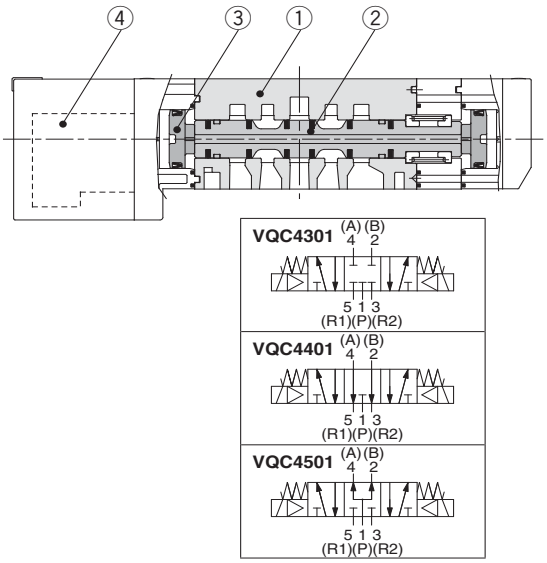

组成零部件

编号	名称	材质	备注
1	主体	压铸铝	
2	阀柱/阀套	不锈钢	
3	活塞	树脂	

可更换零部件

4	先导阀 组件	□118□-□A/B/E 线圈规格 无记号: 标准型(0.□5 W) Y: 低功率型(0.4 W)	□: 线圈额定电压 例) DC 24□: 5 A: 单电控/带指示灯 B: 双电控, 3位/带指示灯 E: 单电控, 双电控, 3位/不带指示灯

组成零部件

编号	名称	材质	备注
1	主体	压铸铝	
2	滑阀	铝, □NBR	
3	活塞	树脂	

可更换部件

4	先导阀 组件	□118□-□A/B/E 线圈规格 无记号: 标准型 (0.□5 W) Y: 低功率型(0.4 W)	□: 线圈额定电压 例) DC 24□: 5 A: 单电控/带指示灯 B: 双电控, 3位/带指示灯 E: 单电控, 双电控, 3位/不带指示灯

VQC4000 系列
集装式分解图

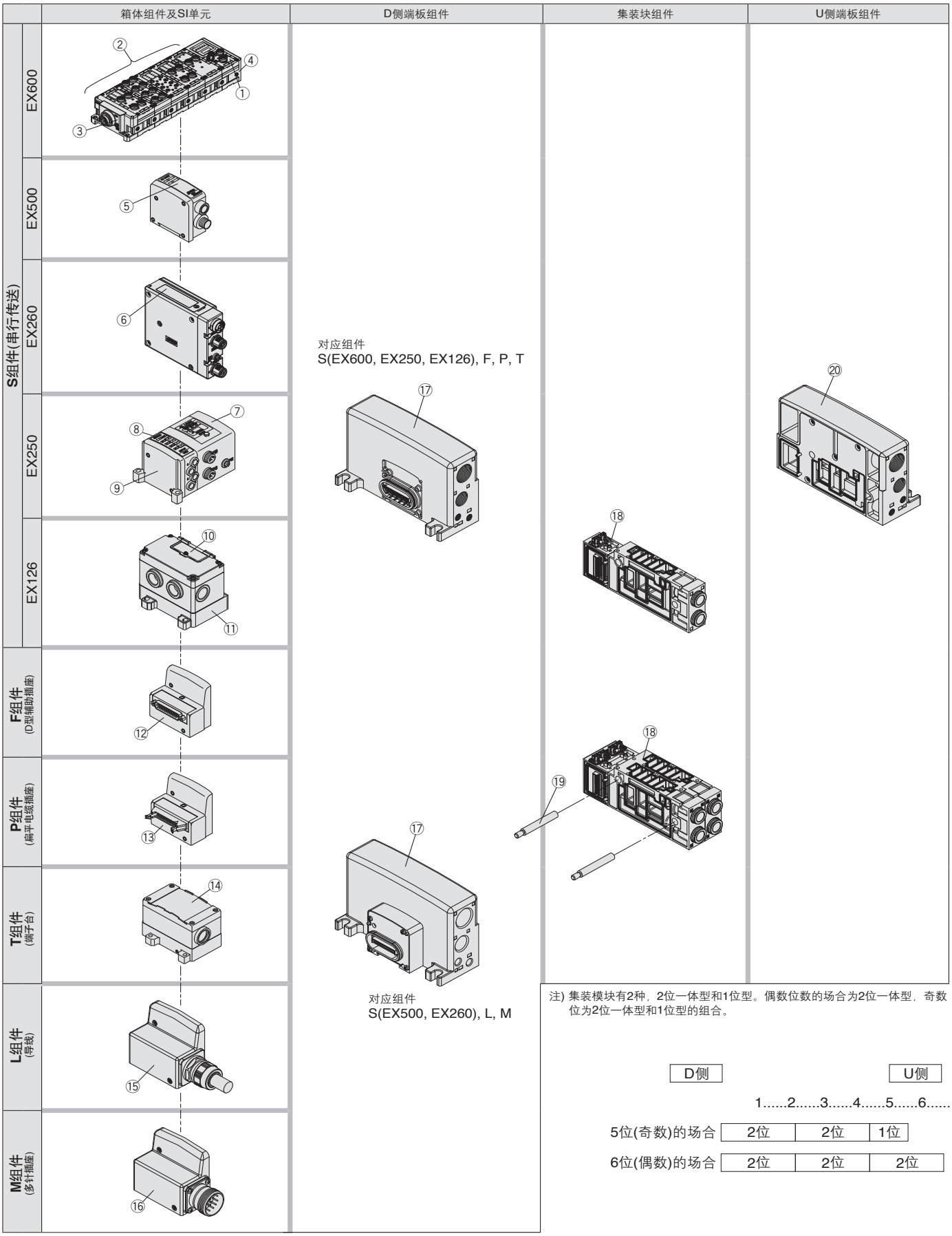

注) 集装模块有2种，2位一体型和1位型。偶数位数的场合为2位一体型，奇数位为2位一体型和1位型的组合。

	D侧		U侧
	1.....2	3.....4	5.....6.....
5位(奇数)的场合	2位	2位	1位
6位(偶数)的场合	2位	2位	2位

集装式组件型号

箱体组件及SI单元/输入块

编号	名称	型号	备注
1	SI单元	**EX600-SDN1A**	DeviceNet™, －COM(PNP)
		EX600-SDN2A	DeviceNet™, ＋COM(NPN)
		EX600-SMJ1	CC-Link, －COM(PNP)
		EX600-SMJ2	CC-Link, ＋COM(NPN)
		EX600-SPR1A	PROFIBUS DP, －COM(PNP)
		EX600-SPR2A	PROFIBUS DP, ＋COM(NPN)
		EX600-SEN1	EtherNet/IP™ (1通口), －COM(PNP)
		EX600-SEN2	EtherNet/IP™ (1通口), ＋COM(NPN)
		EX600-SEN3	EtherNet/IP™ (2通口), －COM(PNP)
		EX600-SEN4	EtherNet/IP™ (2通口), ＋COM(NPN)
		EX600-SEC1	EtherCAT®, －COM(PNP)
		EX600-SEC2	EtherCAT®, ＋COM(NPN)
		EX600-SPN1	PROFINET, －COM(PNP)
		EX600-SPN2	PROFINET, ＋COM(NPN)
2	数字输入单元	**EX600-DXNB**	NPN输入, M12插座, 5针 (4个), 8点输入
		EX600-DXPB	PNP输入, M12插座, 5针 (4个), 8点输入
		EX600-DXNC	NPN输入, M8插座, 3针 (8个), 8点输入
		EX600-DXNC1	NPN输入, M8插座, 3针 (8个), 8点输入, 带断线检测功能
		EX600-DXPC	PNP输入, M8插座, 3针 (8个), 8点输入
		EX600-DXPC1	PNP输入, M8插座, 3针 (8个), 8点输入, 带断线检测功能
		EX600-DXND	NPN输入, M12插座, 5针 (8个), 16点输入
		EX600-DXPD	PNP输入, M12插座, 5针 (8个), 16点输入
		EX600-DXNE	NPN输入, D型辅助插座, 25针, 16点输入
		EX600-DXPE	PNP输入, D型辅助插座, 25针, 16点输入
		EX600-DXNF	NPN输入, 弹簧式端子台盒, 32针, 16点输入
		EX600-DXPF	PNP输入, 弹簧式端子台盒, 32针, 16点输入
	数字输出单元	**EX600-DYNB**	NPN输出, M12插座, 5针 (4个), 8点输出
		EX600-DYPB	PNP输出, M12插座, 5针 (4个), 8点输出
		EX600-DYNE	NPN输出, D型辅助插座, 25针, 16点输出
		EX600-DYPE	PNP输出, D型辅助插座, 25针, 16点输出
		EX600-DYNF	NPN输出, 弹簧式端子台盒, 32针, 16点输出
		EX600-DYPF	PNP输出, 弹簧式端子台盒, 32针, 16点输出
	数字输入输出单元	**EX600-DMNE**	NPN输入/输出 D型辅助插座, 25针, 8点输入/输出
		EX600-DMPE	PNP输入/输出, D型辅助插座, 25针, 8点输入/输出
		EX600-DMNF	NPN输入/输出, 弹簧式端子台盒, 32针, 8点输入/输出
		EX600-DMPF	PNP输入/输出, 弹簧式端子台盒, 32针, 8点输入/输出
	模拟输入单元	**EX600-AXA**	M12插座, 5针 (2个), 2通道输入
	模拟输出单元	**EX600-AYA**	M12插座, 5针 (2个), 2通道输出
	模拟输入输出单元	**EX600-AMB**	M12插座, 5针 (4个), 2通道输入/输出
3	端板	**EX600-ED2**	M12插座, 5针, 最大供给电流2 A
		EX600-ED2-2	M12插座, 5针, 最大供给电流2 A, 带DIN导轨安装件
		EX600-ED3	7/8英寸插座, 5针, 最大供给电流8 A
		EX600-ED3-2	7/8英寸插座, 5针, 最大供给电流8 A, 带DIN导轨安装件
4	阀板	**EX600-ZMV1**	同包零件: 盘头小螺钉(M4 □6) 2个, 盘头小螺钉(M3 □8) 4个
5	SI单元	**EX500-Q001**	EX500, ＋COM(NPN)
		EX500-Q101	EX500, －COM(PNP)

集装式组件型号

箱体组件及SI单元/输入块

编号	名称	型号	备注
6	SI单元	**EX260-SDN1**	DeviceNet™, M12插座, 32点输出, －COM(PNP)
		EX260-SDN2	DeviceNet™, M12插座, 32点输出, ＋COM(NPN)
		EX260-SDN3	DeviceNet™, M12插座, 16点输出, －COM(PNP)
		EX260-SDN4	DeviceNet™, M12插座, 16点输出, ＋COM(NPN)
		EX260-SRP1	PROFIBUS DP, M12插座, 32点输出, －COM(PNP)
		EX260-SRP2	PROFIBUS DP, M12插座, 32点输出, ＋COM(NPN)
		EX260-SRP3	PROFIBUS DP, M12插座, 16点输出, －COM(PNP)
		EX260-SRP4	PROFIBUS DP, M12插座, 16点输出, ＋COM(NPN)
		EX260-SRP5	PROFIBUS DP, D-sub插座, 32点输出, －COM(PNP)
		EX260-SRP6	PROFIBUS DP, D-sub插座, 32点输出, ＋COM(NPN)
		EX260-SRP7	PROFIBUS DP, D-sub插座, 16点输出, －COM(PNP)
		EX260-SRP8	PROFIBUS DP, D-sub插座, 16点输出, ＋COM(NPN)
		EX260-SMJ1	CC-Link, M12插座, 32点输出, －COM(PNP)
		EX260-SMJ2	CC-Link, M12插座, 32点输出, ＋COM(NPN)
		EX260-SMJ3	CC-Link, M12插座, 16点输出, －COM(PNP)
		EX260-SMJ4	CC-Link, M12插座, 16点输出, ＋COM(NPN)
		EX260-SEC1	EtherCAT®, M12插座, 32点输出, －COM(PNP)
		EX260-SEC2	EtherCAT®, M12插座, 32点输出, ＋COM(NPN)
		EX260-SEC3	EtherCAT®, M12插座, 16点输出, －COM(PNP)
		EX260-SEC4	EtherCAT®, M12插座, 16点输出, ＋COM(NPN)
		EX260-SPN1	PROFINET, M12插座, 32点输出, －COM(PNP)
		EX260-SPN2	PROFINET, M12插座, 32点输出, ＋COM(NPN)
		EX260-SPN3	PROFINET, M12插座, 16点输出, －COM(PNP)
		EX260-SPN4	PROFINET, M12插座, 16点输出, ＋COM(NPN)
		EX260-SEN1	EtherNet/IP™, M12插座, 32点输出, －COM(PNP)
		EX260-SEN2	EtherNet/IP™, M12插座, 32点输出, ＋COM(NPN)
		EX260-SEN3	EtherNet/IP™, M12插座, 16点输出, －COM(PNP)
		EX260-SEN4	EtherNet/IP™, M12插座, 16点输出, ＋COM(NPN)
7	SI单元	**EX250-SPR1**	PROFIBUS DP, －COM(PNP)
		EX250-SMJ2	CC-Link, ＋COM(NPN)
		EX250-SAS3	AS-Interface, 8 in/8 out, 31 slave modes, 电源2系统, －COM(PNP)
		EX250-SAS5	AS-Interface, 4 in/4 out, 31 slave modes, 电源2系统, －COM(PNP)
		EX250-SAS7	AS-Interface, 8 in/8 out, 31 slave modes, 电源1系统, －COM(PNP)
		EX250-SAS9	AS-Interface, 4 in/4 out, 31 slave modes, 电源1系统, －COM(PNP)
		EX250-SCA1A	CANopen, －COM(PNP)
		EX250-SDN1	DeviceNet™, －COM(PNP)
		EX250-SEN1	EtherNet/IP™, －COM(PNP)
8	输入块	**EX250-IE1**	M12, 2点输入
		EX250-IE2	M12, 4点输入
		EX250-IE3	M8, 4点输入
9	端板组件	**EX250-EA1**	直接安装
		EX250-EA2	DIN导轨安装
10	SI单元	**EX126D-SMJ1**	CC-Link, ＋COM(NPN)
11	端子台板	**VVQC1000-74A-2**	EX126 SI单元安装用
12	D型辅助插座箱体组件	**VVQC1000-F25-1**	F组件, 25针
13	扁平电缆组件	**VVQC1000-P26-1**	P组件, 26针
		VVQC1000-P20-1	P组件, 20针
14	端子台盒组件	**VVQC1000-T0-1**	T组件
15	导线组件	**VVQC1000-L25-0-1**	L组件带0.6m导线
		VVQC1000-L25-1-1	L组件带1.5m导线
		VVQC1000-L25-2-1	L组件带3.0m导线
16	多针插座组件	**VVQC1000-M26-1**	M组件, 26针

集装式组件型号

D侧端板组件

⑰D侧端板组件型号

VVQC4000-3A-2 □-□

可选项

无记号	标准品
S	内置消声器，直接吹出

螺纹种类

无记号	Rc
F	□
T	NPTF
N	NPT

对应组件

2	F, P, T, S (EX126, EX250, EX600)组件
3	L, M, S (EX260, EX500)组件

U侧端板组件

⑳U侧端板组件型号

VVQC4000-2A-1 □-□

可选项

无记号	标准品
S	内置消声器，直接吹出

螺纹种类

无记号	Rc
F	□
T	NPTF
N	NPT

集装板组件

⑱集装块组件型号

VVQC4000-1 A-D-C6 □

形式

A	1位用
C	2位用 注2)

注1) 附带增位用拉杆(2根)
注2) 底面配管型仅对应1位用

配管规格

D	双配线
S	单配线 注3)

注3) 单配线仅对应1位用。

螺纹种类
(仅螺纹通口)

无记号	Rc
F	□
T	NPTF
N	NPT

接管口径

记号	接管口径
C6	□6用
C8	□8用
C10	□10用
C12	□12用
N7	□1/4□用
N9	□5/16□用
N11	□3/8□用
02	1/4□
03	3/8□
B	1/4□底面配管

可更换零部件

VQC4000	先导阀组件	□118□-□ A/B/E 线圈规格 无记号：标准型(0.□5W) Y：低功率型(0.4W)	□: 线圈额定电压 例) DC 24□: 5 A: 单电控／带指示灯 B: 双电控，3位/带指示灯 E: 单电控，双电控，3位/不带指示灯

⑲拉杆组件型号(2根一组)

VQC4000	□□□C4000-TR-□

注1) 减少集装位数时订购。增位时，集装块组件内附带，无需另行订购。
注2) □为位数02~16

阀、可选项、安装螺钉一览表

可选项个数	阀、可选项	螺钉型号	数量(个)	备注	可选项安装图
0	阀单体	AXT632-17-4 (M3 □37)	3		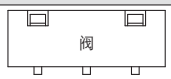
	盖板 (□□□4000-10A-$\frac{1}{5}$)	AXT632-38-1 (M3 □14)	4	集装用	
1	阀 □ 单独SUP隔板 (□□□4000-P-$\frac{1}{5}$-$\frac{02}{03}$)	① AXT632-17-10 (M3 □62)	3	集装用	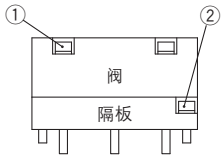
		② AXT632-17-1□ (M3 □26)	2		
	阀 □ 单独EX□隔板 (□□□4000-R-$\frac{1}{5}$-$\frac{02}{03}$)	① AXT632-17-10 (M3 □62)	3	集装用	
		② AXT632-17-1□ (M3 □26)	2		
	阀 □ 节流阀隔板 (□□□4000-20A-$\frac{1}{5}$)	① AXT632-17-10 (M3 □62)	3		
		② AXT632-17-1□ (M3 □26)	2	安装底板时不需要	
	阀 □ 破坏阀隔板 (□□□4000-24A-$\frac{1}{5}$D)	① AXT632-17-10 (M3 □62)	3	集装用	
		② AXT632-17-1□ (M3 □26)	2		
	阀 □ SUP停止阀隔板 (□□□4000-37A-$\frac{1}{5}$)	① AXT632-17-10 (M3 □62)	3		
		② AXT632-17-1□ (M3 □26)	2	安装底板时不需要	
	阀 □ 带残压释放阀中止式隔板 (□□□4000-25A-$\frac{1}{5}$)	① AXT632-17-11 (M3 □87)	3		
		② AXT632-41-1 (M3 □54)	2	安装底板时不需要	
	阀 □ 减压隔板 (ARB□4000-00$\frac{A}{B}$-$\frac{1}{5}$)	① AXT632-17-11 (M3 □87)	3		
		② AXT632-17-8 (M3 □52)	2	安装底板时不需要	
	盖板 □ SUP停止阀 (上) (下)	① AXT632-41-4 (M3 □42)	3	集装用	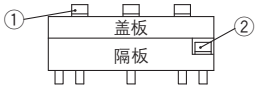
		② AXT632-17-1□ (M3 □26)	2		
2	阀□单独SUP□单独EX□ (上) (下) (下) (上)	① AXT632-17-11 (M3 □87)	3	集装用	
		② AXT632-17-8 (M3 □52)	2		
	阀 □ 节流阀 □ 单独SUP或单独EX□ (上) (上) (下) (下)	① AXT632-17-11 (M3 □87)	3	集装用 单独EX□不可安装在上方	
		② AXT632-17-8 (M3 □52)	2		
	阀 □ SUP停止阀 □ 单独SUP, (上) 单独EX□或 节流阀(下)	① AXT632-17-11 (M3 □87)	3	集装用	
		② AXT632-17-8 (M3 □52)	2		
	阀 □ 带残压释放阀中止式隔板 □ 单独SUP或 单独EX□ (上) (下)	① AXT632-17-14 (M3 □112)	3	集装用	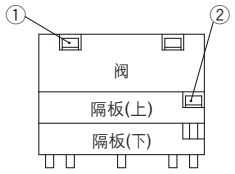
		② AXT632-41-2 (M3 □78)	2		
	阀 □ 减压隔板 □ 单独 SUP, 单独 EX□或节流阀 (上) (下)	① AXT632-17-14 (M3 □112)	3	集装用 单独EX□和节流阀不可安装在上方	
		② AXT632-41-2 (M3 □78)	2		
	阀 □ 节流阀 □ 带残压释放阀中止式隔板 (上) (下)	① AXT632-17-14 (M3 □112)	3	集装用	
		② AXT632-41-2 (M3 □78)	2		
	阀 □带残压释放阀中止式隔板□减压隔板 (下) (上)	① AXT632-17-16 (M3 □137)	3	集装用	
		② AXT632-41-3 (M3 □103)	2		
	盖板 □ SUP停止阀 □ 单独SUP (上) (下)	① AXT632-17-17 (M3 □66)	3	集装用	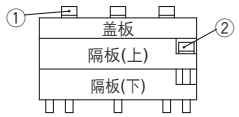
		② AXT632-17-8 (M3 □52)	2		
3	阀 □ SUP停止阀(上) □ 单独SUP (中, 下) □ 单独EX□ (中, 下)	① AXT632-17-14 (M3 □112)	3	集装用	
		② AXT632-17-13 (M3 □77)	2		
	阀 □ 带残压释放阀中止式隔板 (上) □ 单独 SUP (中, 下) □ 单独EX□(中, 下)	① AXT632-17-16 (M3 □137)	3	集装用	
		② AXT632-41-3 (M3 □103)	2		
	阀 □ 隔板 (上): 隔板型减压阀隔板(中): "单 独SUP或单独EX□" / "节流阀隔板(下): "节流阀" / "单独SUP或单独EX□"	① AXT632-17-16 (M3 □137)	3	集装用 单独EX□和节流阀不可安装在上方	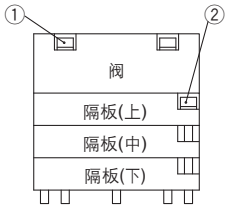
		② AXT632-41-3 (M3 □103)	2		
	阀 □ 带残压释放阀中止式隔板(上) □ SUP停 止阀 (中) □ 单独SUP (EX□) (下)	① AXT632-17-16 (M3 □137)	3	集装用	
		② AXT632-41-3 (M3 □103)	2		
	阀 □ 减压隔板(上) □ 带残压释放阀中止式隔 板(中)□单独SUP (EX□) (下)	① AXT632-17-20 (M3 □162)	3	集装用 (对应非标品)	
		② AXT632-41-5 (M3 □128)	2		

注) 安装SUP停止阀和单独SUP的场合，停止阀安装在单独SUP上方。

VQC4000 系列
产品单独注意事项①

使用前必读。安全注意事项请参见封底。3、4、5通电磁阀的共同注意事项请参见本公司网络主页上的《SMC产品使用注意事项》以及《使用说明书》。http://□□□.smc□orld.com

长期持续通电

⚠警告

产品长时间持续通电时(10分钟以上)，请选择低功率型(DC规格)．AC规格不能持续通电10分钟以上，请按上记规格使用。若有任何不明之处，请咨询本公司。

关于手动操作

⚠警告

一旦进行手动操作，被连接的装置便动作，故要确认没有危险后再进行。

■ VQC4000

推压式 (要工具型)

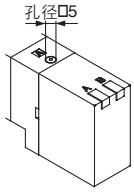

用小型螺丝刀将手动钮按压到底，一释放，手动钮便复位。

锁定式 (要工具型)

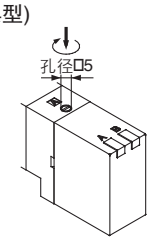

用小型扁平螺丝刀将手动钮按压到底，再向右转 □0°，手动钮便锁住。解除时左转。

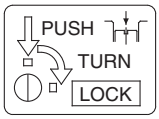

锁定式 (手动型)

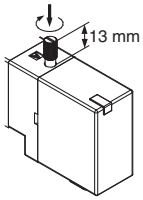

用小型扁平螺丝刀或手指将手动钮按压到底，再向右转 □0°，手动钮便锁住。解除时左转。

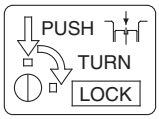

⚠注意

转动锁定式手动型时，请勿使用过大的力矩。(0.1 N□m以下)

阀的安装方法

⚠注意

确认垫片安装正确后，请按下表的紧固力矩，将螺钉完全拧紧。

适合紧固力矩 □N□m□
0.8~1.2

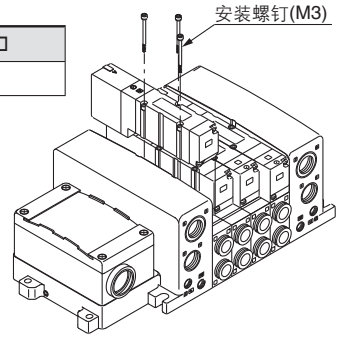

快换管接头的更换方法

⚠注意

气缸通口为快换管接头的场合，可装成盒式，且更换容易。管接头通过夹子防止拔出。拆下阀后，请使用扁平钟表螺丝刀拆下夹子，更换管接头。安装管接头时，请将管接头等插到底，再将止动夹子插入所指定的位置。

适合管子外径	管接头组件型号
	□□C4000
□6	□□□4000-50B-C6
□8	□□□4000-50B-C8
□10	□□□4000-50B-C10
□12	□□□4000-50B-C12
□1/4□	□□□4000-50B-N7
□5/16□	□□□4000-50B-N□
□3/8□	□□□4000-50B-N11

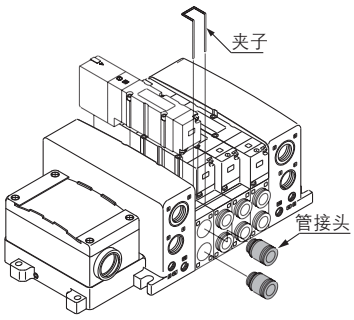

关于灯罩的装拆

⚠注意

灯罩的装拆

- **拆卸的场合**
  拆卸先导外罩时，用小型扁平螺丝刀将外罩的夹子向外打开约1mm，之后再笔直地拔出。若倾斜拔出，先导阀可能会损坏，或保护用O形圈会受损。
- **安装的场合**
  将外罩笔直地套入先导组件，使其不会与先导阀接触，请勿扭曲保护用O形圈，将外罩推压到底，钩子便锁定。(推压时，夹子打开并锁定。)

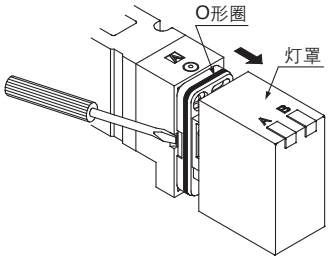

VQC4000 系列
产品单独注意事项②

使用前必读。安全注意事项请参见封底。3、4、5通电磁阀的共同注意事项请参见本公司网络主页上的《SMC产品使用注意事项》以及《使用说明书》。http://□□□.smc□orld.com

关于先导阀的更换

⚠注意

- 拆卸的场合
  1) 请用小螺丝刀拆下支撑先导阀的螺钉。
- 安装的场合
  1) 确认垫片安装正确后，请按下表的适合力矩将螺钉拧紧。

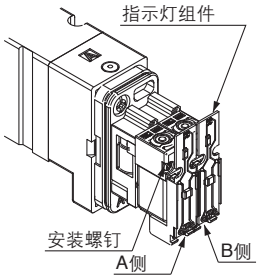

* 先导阀组件型号请参见P.31。

适合紧固力矩□N□m□
0.1~0.13

注) 先导阀的灯基板: A侧为橙色，B侧为绿色。请务必按照安装指示安装在先导阀上。

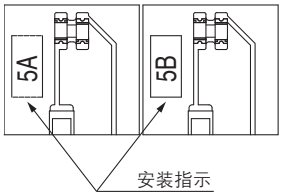

内部配线规格

⚠注意

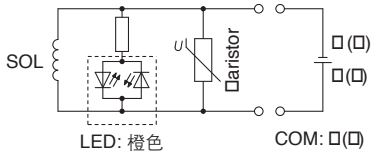

DC: 单电控

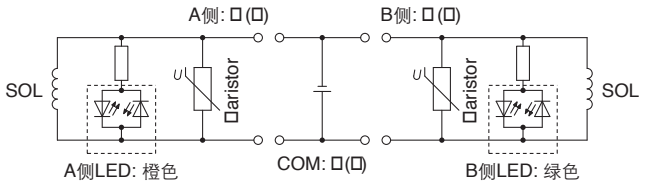

DC: 双电控

注) OFF时，会产生约□60□的线圈过电压。需要抑制线圈过电压的场合，请另行与本公司联系。

流量的求法

关于流量的求法，请参见本公司主页上的WEB电子样本或《Best Pneumatics》第1册。

VQC4000 系列
产品单独注意事项③

使用前必读。安全注意事项请参见封底。3、4、5通电磁阀的共同注意事项请参见本公司网络主页上的《SMC产品使用注意事项》以及《使用说明书》。http://□□□.smc□orld.com

关于串联EX500，EX260，EX250，EX126的注意事项

⚠警告

1. 本产品用作一般的工厂自动化用的元件。
   直接关系到人生命的机器、设备，以及由于误动作和故障会造成巨大损害的机器、设备中不要使用本产品。
2. 易燃、易爆或腐蚀性环境中不要使用本产品，以免受伤或引起火灾等。
3. 搬运、设置、配管、配线、运转、操作、维护、点检等作业，应由有专业知识和资质的人操作以免触电、受伤或引起火灾等。
4. 请在外部应设置紧急停止回路，以便能立即停止运转、切断电源。
5. 请勿改造本产品。以免受伤或损坏。

⚠注意

1. 使用时，请认真阅读使用说明书、严守注意事项，在规格范围内使用。
2. 本产品不得跌落或受过大冲击，以免造成破损、故障或误动作。
3. 电源条件差的场所，请供给额定电源。使用规格以外的电压，会导致误动作、组件损坏、触电或引起火灾。
4. 通电中请勿触碰插座端子或内部基板。否则，会导致误动作、组件损坏或触电。
   集装阀和输入块增减的场合，插头插拔时，请务必切断电源。
5. 请在环境温度规格范围内使用。即使环境温度在规格范围内，也请勿在温度急剧变化的场所使用。
6. 本产品内部，不得残留配线碎屑等异物，以免引起火灾，造成故障或误动作。
7. 请根据保护构造考虑使用环境后使用。
   IP67的场合，请使用电源配线用电缆、通信用插头及带M12插头的电缆，在各组件间进行适当配线。若有通口未被使用，请使用防水盖适当处理。请适当安装输入单元、输入块、SI单元和集装阀。经常接触水的环境下，请使用防护盖或其它防护措施。
8. 请遵守紧固力矩。
   超出紧固力矩范围，螺纹可能会损坏。

□. 下述场所使用时，要采用充分的防护对策:
   □由静电等产生噪声的场所
   □电场强度强的场所
   □有放射危险的场所
   □附近有电源线通过的场所

⚠注意

10. 把本产品装入设备上时，请使用噪声过滤器充分消噪。
11. 由于本产品需装入其它设备，装入设备是否符合EMC指令，请客户自行确认。
12. 请勿取下标牌。
13. 请定期点检，确认动作正常。无意识的误动作、误操作，可能不能确保安全。
14. 请注意EX260-SPN□的SI单元侧表面温度会升高，导致烫伤。
15. 温度周期性变化的环境下请勿使用。
    正常温度变化之外的温度周期性变化的场合下，可能会对产品内部造成产品不良影响。
16. 请勿在日光直射下使用。
    日光直射的场合，请遮蔽日光。
    否则会导致故障或误动作。
17. 请勿在周围有辐射热的场所使用。
    可能会导致动作不良。

关于使用供给电源的安全注意事项

⚠注意

1. 单一电源或其它电源都可使用，但配线必须是2个系统(一个电磁阀用、一个输入及控制部用)。符合UL的场合，组合的直流电源请使用符合UL1310 Class 2电源组件。
2. 请依据保护等级考虑使用环境后使用。
   满足下述条件时，可达到保护等级IP65/67。
   1) 请使用电源配线用电缆、通信用插头及带M12插头的电缆，在各组件间进行适当配线。
   2) 请适当安装各组件和集装阀。
   3) 请务必在未被使用的插座上安装防水盖。
      若在经常与水接触的环境下使用，请使用防护盖等措施。
      保护等级为IP40时，请勿在有腐蚀性气体、化学药品、海水、水、蒸气或与其直接接触的场所使用。与EX260-SPR5/6/7/8 连接的场合，集装式的保护等级应为IP40。

关于电缆的安全注意事项

⚠注意

1. 请避免误配线。否则，会造成误动作、组件破损及火灾。
2. 为防止信号线内混入噪声、过电压、各配线请勿与动力线、高压线一起配线，否则将导致误动作。
3. 请确认配线的绝缘性。若绝缘不良，受到过大的电压及流入过大电流时，单元会破损。
4. 电缆不得反复弯曲、拉伸、负重物或被夹住，以防断线。

VQC4000 系列
产品单独注意事项④

使用前必读。安全注意事项请参见封底。3、4、5通电磁阀的共同注意事项请参见本公司网络主页上的《SMC产品使用注意事项》以及《使用说明书》。http://□□□.smc□orld.com

EX600相关注意事项

设计/选定注意事项

⚠警告

1. **请在规格范围内使用。**
   若超过规格范围使用，会引起火灾，造成误动作或系统损坏。
   使用前请先确认规格。
2. **使用互锁回路的场合：**
   - **请设置由其它系统操作的多重互锁系统(机械式保护功能等)。**
   - **请实施正常动作的维护和点检。**

   否则，可能由于误动作导致事故发生。

⚠注意

1. **符合UL的场合，组合的直流电源请使用符合UL1310 CLASS 2电源组件。**
2. **请使用规定的电压。**
   若在电压规定范围以外使用，可能会导致产品故障或误动作。
3. **组件上，供给电源、输出用电源、控制/输入用电源，都应以0□作为标准。**

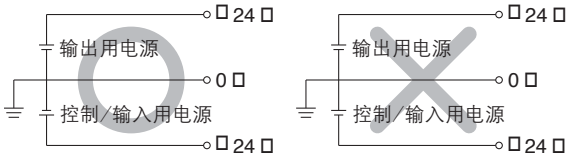

4. **请勿在踩踏场所安装。**
   不小心踩到产品上，或者将脚搭在产品上等都会给产品施加过大负载，导致产品破损。
5. **请确保足够的维修空间。**
   请充分考虑维修点检所需的空间。
6. **请勿取下标牌。**
   维护点检时的错误操作和使用说明书的错误使用，会导致设备故障或误动作。此外，也无法达到安全规格。
7. **电源开启时，请注意涌入电流。**
   连接的负载会增加初始充电电流，触发过电流保护功能，导致组件误动作。

安装

⚠注意

1. **使用和安装组件时：**
   - **使用组件时，请勿触碰单元连接用插头或插座的金属锐利部分。**
   - **拆卸组件时，请勿施加过大外力。**
     组件连接部分与密封件连接牢固。
   - **连接组件时，请注意，手指不要被夹在组件之间。**
     以免受伤。
2. **请勿跌落、撞击产品，或使产品受过大的冲击。**
   以免导致产品损坏、故障或误动作。
3. **请遵守紧固力矩。**
   超过紧固力矩范围使用可能导致螺纹破损。
   若使用与规定力矩不同的力矩拧紧，不能达到IP67。
4. **大型集装式电磁阀组件移动搬运时，请勿给连接部施加压力。**
   大型集装式电磁阀的场合，与组件的连接部可能会破损。
   由于产品可能过重，移动搬运时请勿勉强，应有多名作业者进行，以免扭伤或磕碰。
5. **设置集装式时，请安装在水平面上。**
   若集装式整体扭翘，会导致空气泄漏或接触不良等。

配线

⚠注意

1. **为提高省配线系统的安全性和耐噪声性，请进行接地。**
   请使用专用接地，尽可能靠近单元，缩短接地距离。
2. **请勿反复弯曲或拉伸电缆，也不要对其施加重物或外力。**
   反复弯曲或拉伸电缆进行配线，会导致断线。
3. **请不要误配线。**
   误配线会导致省配线系统损坏或误动作。

VQC4000 系列
产品单独注意事项⑤

使用前必读。安全注意事项请参见封底。3、4、5通电磁阀的共同注意事项请参见本公司网络主页上的《SMC产品使用注意事项》以及《使用说明书》。http://□□□.smc□orld.com

EX600相关注意事项

配线

⚠注意

4. **通电中请勿进行配线作业。**
   以免省配线系统或输入输出系统损坏或误动作。
5. **请勿与动力线和高压线使用同一配线路径。**
   若混入由动力线、高压线的信号线产生的噪声或过电压，会导致误动作。
   省配线系统和输入输出设备的配线与动力线、高压线请另外配线(不同配管)。
6. **请确认配线的绝缘性。**
   若绝缘不良(与其它回路混触，端子间不良绝缘等)，由于向省配线系统、各输入输出设备施加过大的电压，或流入过大的电流，可能导致省配线系统和各输入输出设备损坏。
7. **省配线系统组装在设备、装置上时，请设置滤波器等充分防噪对策。**
   噪声混入会造成误动作。
8. **进行输入设备、输出设备、手持控制器进行配线作业时，请避免水、溶液、油从插座部浸入内部。**
   以免导致损坏、故障或误动作。

□. **配线时请勿对插座部施加过大压力。**
   以免由于接触不良造成故障或误动作。

使用环境

⚠警告

1. **请勿在可燃性气体或爆炸性气体环境中使用。**
   以免引起火灾或爆炸。
   该系统不是防爆结构。

⚠注意

1. **请根据保护等级，考虑使用环境。**
   满足下述条件时，可达到保护等级为IP65/67。
   1) 请使用电源配线用电缆、通信用插头及带M12插头的电缆在各组件间进行适当配线。
   2) 请适当安装各组件和集装阀。
   3) 请务必在未被使用的插头上安装防水盖。
   若在经常与水接触的环境下使用，请使用防护盖等措施。
   保护等级为IP40时，请勿在有腐蚀性气体、化学药品、海水、水、蒸汽或与其直接接触的场所使用。与EX600-D□□E、EX600-D□□F连接的场合，集装式的保护等级为IP40。
   此外，手持控制器符合IP20，使用时，请注意内部不要侵入异物，不要与水、溶剂、油接触。

使用环境

⚠注意

2. **在下列场所使用时，请实施充分的防护对策。**
   对策不充分时，会导致误动作、故障。
   应对各个设备、装置组装进行对策效果的确认。
   1) 由静电等产生噪声的场所
   2) 电场强度强的场所
   3) 暴露在有辐射的场所
   4) 附近有电源线通过的场所
3. **请勿在油分、药品环境下使用。**
   在冷却液、洗净液、各种油和药品的环境下使用，即使短时间也会对组件造成恶劣影响(故障、误动作等)。
4. **请勿在腐蚀性气体、液体的环境下使用。**
   以免造成组件损坏或误动作。
5. **请勿在有过电压发生源的场所使用。**
   在组件周围，有大的过电压的装置设备(电磁式升降机、高频感应炉、焊机、电动机等)产生的场合，会导致组件内部回路元件劣化或破损。请考虑发生源的过电压对策并避免线路的混触。
6. **直接驱动继电器、电磁阀、指示灯等产生过电压的负载的场合，请使用过电压吸收元件内置型的产品。**
   直接驱动产生过电压的负载时，组件可能会损坏。
7. **本产品对应CE标记，但不防雷击。请在设备侧实施防雷击对策。**
8. **产品内部请勿进入粉尘、配线碎屑等异物。**
   以免导致故障或误动作。

□. **请将组件安装在无振动或冲击的场所。**
   以免导致故障或误动作。

10. **请勿在温度周期性变化的环境下使用。**
    正常的温度变化以外的温度周期性变化的场合下，可能会对组件内部造成恶劣影响。
11. **请勿在日光直射的场所使用。**
    日光直射的场合，请遮蔽日光。
    以免导致故障或误动作。
12. **请遵守环境温度范围。**
    以免导致误动作。
13. **请勿在有热源的环境、受到辐射热的场所下使用。**
    以免导致动作不良。

VQC4000 系列
产品单独注意事项⑥

使用前必读。安全注意事项请参见封底。3、4、5通电磁阀的共同注意事项请参见本公司网络主页上的《SMC产品使用注意事项》以及《使用说明书》。http://□□□.smc□orld.com

EX600相关注意事项

调整/使用

⚠警告

1. 请勿用湿手操作或设定。
   以免触电。

□手持控制器□

2. 请勿按压显示部。
   以免LCD显示部损坏或受伤。
3. 强制输入、输出功能是强制变更信号状态的功能。操作时，请先认周围环境和设备的安全。
   以免受伤或导致设备损坏。
4. 参数设定错误会导致误动作。使用前，请务必确认设定正确。
   以免受伤或导致设备损坏。

⚠注意

1. 请使用前端细的钟表螺丝刀等对SI单元的各开关进行设定。
   此外开关操作时，请勿触碰关联部分以外。
   以免部件破损或由于短路导致故障。
2. 按使用状况，请进行适当的设定。
   若设定不当会导致动作不良。
   有关各开关的设定，请参照使用说明书。
3. 有关程序及地址详情，请参照PLC厂家的使用手册。
   协议相关的程序内容，与使用的PLC厂家对应。

□手持控制器□

4. 请勿用前端尖的东西操作按键。
   以免导致破损或故障。
5. 请勿在操作按键上施加过大的负载或冲击。
   以免造成损坏，导致故障或误动作。

订货不含SI单元的场合，连接集装式和SI单元的阀板没有安装，请使用附带的阀固定用螺钉安装阀板。
(紧固力矩: 0.6~0.7 N□m)

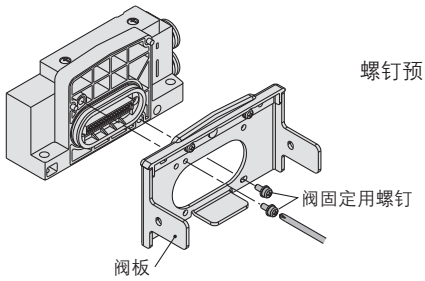

维护点检

⚠警告

1. 请勿分解、改造(包括替换基板)、修理该产品。
   以免受伤或导致故障。
2. 维护点检时
   - 请关闭供给电源。
   - 请停止供给压缩空气、排出配管中的压缩空气并确认大气开放状态后再进行。
     系统构成元件可能意外误动作。
     此外，请小心受伤。

⚠注意

1. 使用和更换组件时:
   - 使用组件时，请勿触碰组件连接用插座、插头的金属锐利部分。
   - 分解组件时，请勿施加过大外力。
     组件连接部分用密封带牢固连接。
   - 连接组件时，手指不要被夹在组件之间。
     以免受伤。
2. 请定期维护点检。
   由于设备、装置误动作，系统构成元件可能会意外误动作。
3. 维护点检完成后，请进行适当的功能检查。
   设备没有正常动作等异常的场合，请停止运转。
   系统构成元件可能会意外误动作。
4. 请勿使用汽油和信纳水清洗组件。
   以免表面损伤，显示标志消失。
   请使用柔软的布擦拭。
   污渍顽固时，请将用水稀释的中性洗剂浸湿抹布，拧干后再擦除，之后用干布再度擦拭。

其它

⚠注意

1. 集装式电磁阀的共通注意事项及产品单独注意事项，请参见各产品系列样本。

■ 商标
DeviceNet™ 是ODVA的商标。
EtherNet/IP™是ODVA的商标。
EtherCAT® 是Beckhoff Automation □mb□(德国)的注册商标和许可的专利技术。

底板配管型

插入式单体

VQC5000 系列

型号

系列	位置 电磁线圈数		型号		接管口径	流量特性 1→4/2 (P→A/B) C [dm³/(s·bar)]	b	Cv	流量特性 4/2→5/3 (A/B→EA/EB) C [dm³/(s·bar)]	b	Cv	响应时间[ms] 标准型: 0.□5 W	响应时间[ms] 低功率型: 0.4 W	质量[kg]
VQC5000	2位	单电控	间隙密封	VQC5100	1/2	12	0.14	2.□	14	0.18	3.4	35	38	0.5□
			弹性密封	VQC5101		16	0.33	4.4	17	0.31	4.7	40	43	0.58
		双电控	间隙密封	VQC5200		12	0.14	2.□	14	0.18	3.4	20	23	0.62
			弹性密封	VQC5201		16	0.33	4.4	17	0.31	4.7	25	28	0.60
	3位	中封式	间隙密封	VQC5300		11	0.24	2.6	11	0.23	2.8	50	53	0.65
			弹性密封	VQC5301		12	0.33	3.4	13	0.37	3.7	60	63	0.58
		中泄式	间隙密封	VQC5400		12	0.13	2.□	14	0.18	3.4	50	53	0.65
			弹性密封	VQC5401		14	0.3□	3.□	16	0.35	4.5	60	63	0.58
		中压式	间隙密封	VQC5500		12	0.23	2.□	13	0.24	3.3	50	53	0.65
			弹性密封	VQC5501		13	0.32	3.4	14	0.40	3.□	60	63	0.58
		中止式	间隙密封	VQC5600		8.0	—	—	8.5	—	—	62	65	1.17
			弹性密封	VQC5601		8.3	—	—	□.0	—	—	75	78	1.10

注1) 安装底板时的值。
注2) 缸径1/2: 阀装在底板上的值
注3) 依据□S B 8375-1□81. (使用压力：0.5 MPa □5.1 k□f/cm²□ 带指示灯、过电压保护回路、清洁空气的值。根据压力和空气质量不同，该值有所变化。)双电控型是ON时的值。
注4) 表为不带底板的场合。带底板的场合增加0.65 k□。

插入式元件

记号

2位单电控

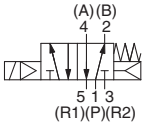

2位双电控(间隙)

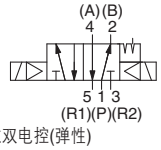

2位双电控(弹性)

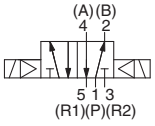

3位中封式

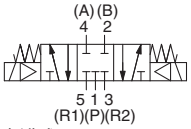

3位中泄式

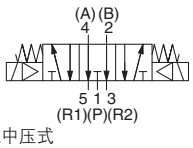

3位中压式

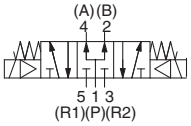

3位中止式

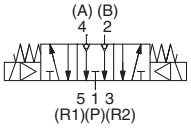

标准规格

阀规格	阀结构		间隙密封	弹性密封
	使用流体		空气□惰性气体	
	最高使用压力	标准型(DC和AC)	1.0 MPa	
		低功率型(DC)		
	最低使用压力	单电控	0.10 MPa	0.20 MPa
		双电控	0.10 MPa	0.15 MPa
		3位阀	0.15 MPa	0.20 MPa
	保证耐压力		1.5 MPa	
	环境及使用流体温度		−5~50℃ 注1)	
	给油		不需要	
	手动操作方式		推压式/锁定式(要工具)/锁定时(手动)	
	耐冲击/耐振动		150/30 m/s² 注2)	
	保护等级		防尘 (可对应IP67) 注3)	
电气规格	线圈额定电压		DC 12, 24□	
	允许电压变动		额定电压的±10□	
	线圈绝缘种类		相当B种	
	消耗功率[W□]	DC 24□	0.□5, 0.4	
		DC 12□	0.□5, 0.4	

注1) 低温的场合请使用干燥空气，防止结露。
注2) 耐冲击：在落下式冲击试验机上，沿主阀芯及动铁芯的轴向及垂直于轴向，在通电和不通电的各个条件下，各做1次试验，都没有误动作。(为初期的值)
耐振动：按 45～2000 □□进行振动试验，都没有误动作。沿主阀芯及动铁芯的轴向及垂直于轴向，在通电和不通电的各个条件下，各做1次试验。(为初期的值)
注3) 仅适用于S、T、L和M组件

阀型号表示方法

插入式 VQC5 1 0 0 □ – 5 □ □ 1 – □ □ □

机能

1		2位单电控
2	间隙密封	2位双电控
2	弹性密封	2位双电控
3		3位中封式
4		3位中泄式
5		3位中压式
6		3位中止式

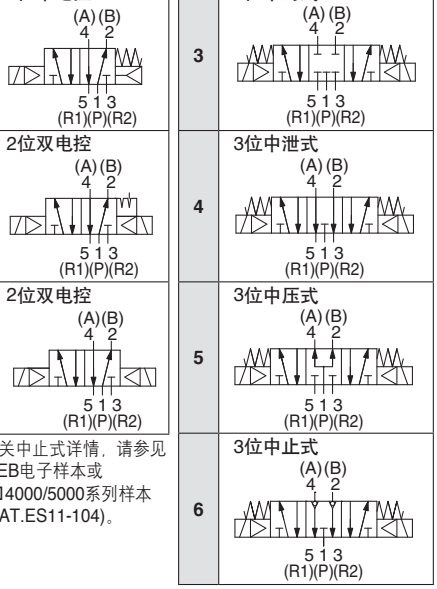

注) 有关中止式详情，请参见WEB电子样本或□□4000/5000系列样本(CAT.ES11-104)。

螺纹种类

无记号	Rc
N	NPT
T	NPTF
F	□

接管口径

无记号	不带底板(集装用)
04	1/2

配管规格

无记号	侧面配管
B	底面配管

手动操作方式

无记号: 非锁定推压式(要工具型)	B: 锁定式(要工具型)	C: 锁定式(手动型)

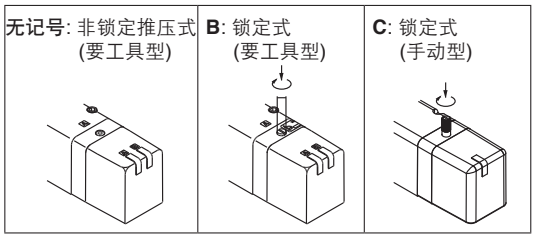

主体

0: 插入式底板

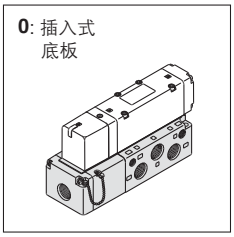

密封形式

0	间隙密封
1	弹性密封

指示灯／过电压保护回路

无记号	带有
E	无指示灯，带过电压保护回路

功能

无记号注1)	标准型(0.□5 W)
Y	低功率型(0.4 W)
R注2)	外部先导式

线圈电压

5	DC 24□
6	DC 12□

注1) 持续通电时，请参见P.71〝产品单独注意事项〞。
注2) 关于外部先导式详情，请参见WEB电子样本或□□4000/5000系列样本(CAT.ES11-104)。此外，外部先导式和中止式隔板不能混装。
注3) 多个记号的场合，请按字母顺序记入。

底板型号表示方法

□可选项□

VQ5000 – PW – □ **04** □

配管规格

无记号	侧面配管
B	底面配管

接管口径

04	1/2

注) 底板配管型，接管口径仅1/2。

螺纹种类

无记号	Rc
N	NPT
T	NPTF
F	□

先导阀组件(电压)更换方法
□关于先导阀组件型号请参见P.6□。
□关于更换方法请参见P.72。

外形尺寸图: 插入式

导管接线座式

2位单电控: **VQC510$^{0}_{1}$**

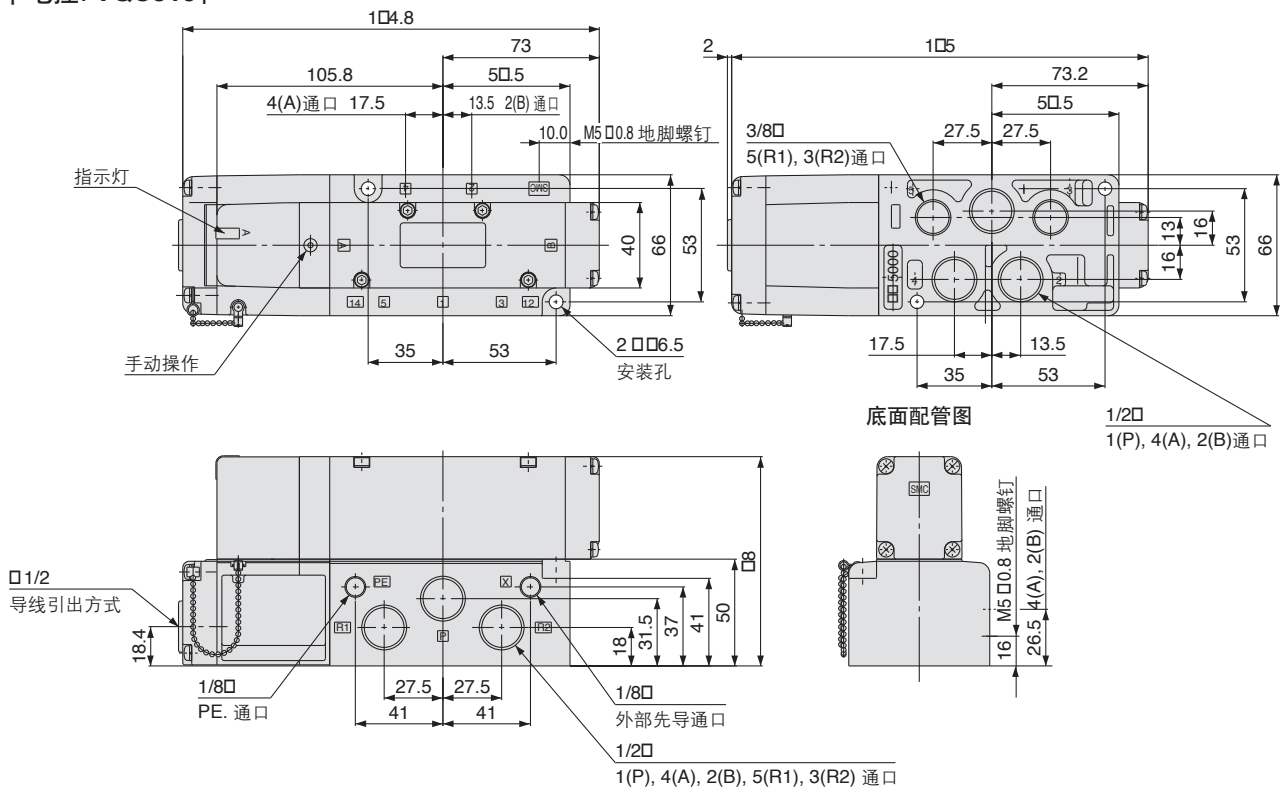

2位双电控: **VQC520$^{0}_{1}$**
3位中封式: **VQC530$^{0}_{1}$**
3位中泄式: **VQC540$^{0}_{1}$**
3位中压式: **VQC550$^{0}_{1}$**

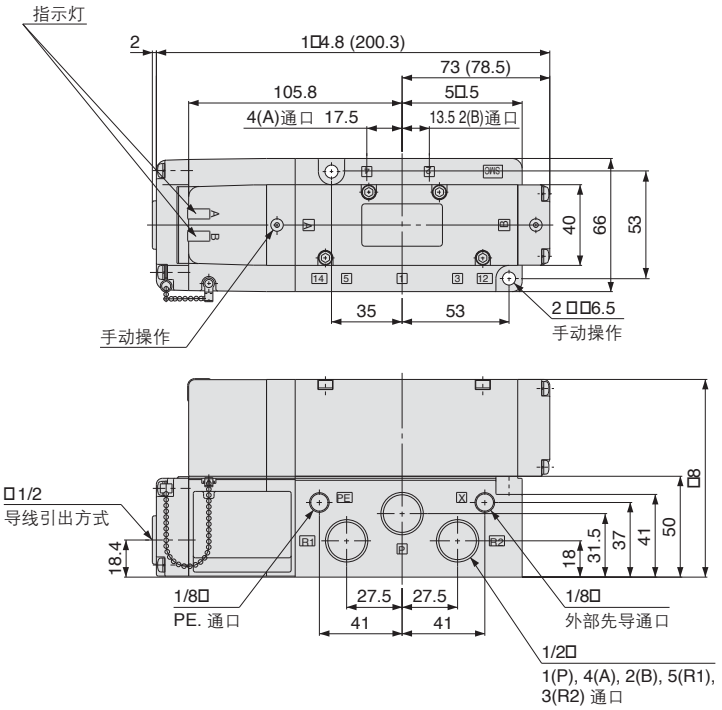

( )为间隙密封3位型的场合的值。

3位中止式: **VQC560$^{0}_{1}$**

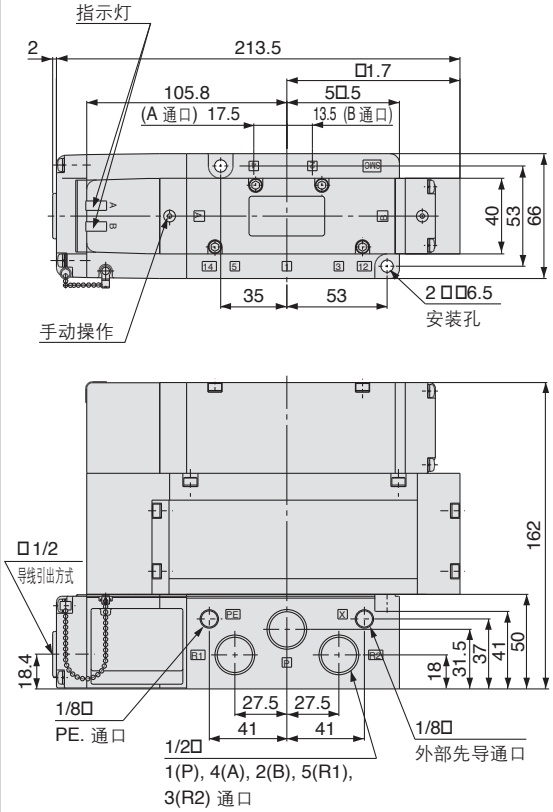

底板配管型

插入式组件

VQC5000 系列

CE

集装式型号表示方法

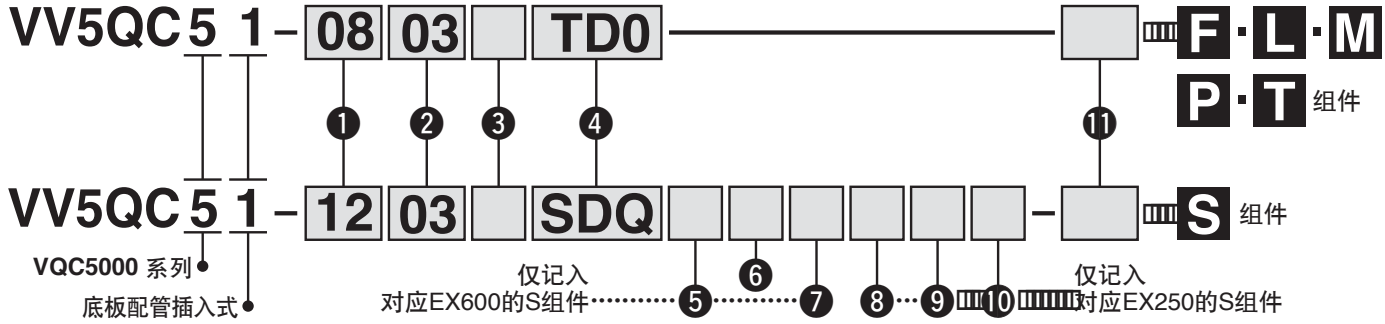

❶ 位数

01	1 位
⋮	⋮
12	12 位

最少及最多位数根据导线引出方式不同而不同。(参见❹)
注) 对应S组件/AS-Interface的场合，最多电磁线圈数如下图所示，请注意位数。
8 in/8 out规格: 最多8电磁线圈
4 in/4 out规格: 最多4电磁线圈

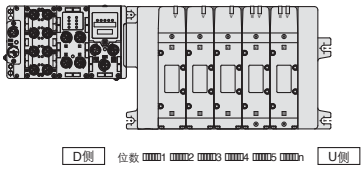

* 位数的顺序从D侧开始为第1位。

❷ 气缸通口连接口径

03	3/8
04	1/2
B	1/4底面配管
CM	混合尺寸

❸ 螺纹种类

无记号	Rc
F	□
N	NPT
T	NPTF

❺ 端板种类

(仅记入对应EX600的S组件)

Nil	不带端板
2	M12 插头电源(最大使用电流 2A)
3	7/8 插头电源 (最大使用电流 8A)

注) 无SI单元，无记号。

❻ SI单元输出极性

SI单元输出极性		EX250一体型(对应输入输出)串行传送系统					
		DeviceNet™	PROFIBUS DP	CC-Link	AS-Interface	CANopen	EtherNet/IP™
无记号	□COM	□	□	○	□	□	□
N	□COM	○	○	□	○	○	○

SI单元输出极性		EX260 一体型(对应输出)串行传送系统					
		DeviceNet™	PROFIBUS DP	CC-Link	EtherCAT®	PROFINET	EtherNet/IP™
无记号	□COM	○	○	○	○	○	○
N	□COM	○	○	○	○	○	○

SI单元输出极性		EX500网关方式串行传送系统		
		DeviceNet™	PROFIBUS DP	EtherNet/IP™
无记号	□COM	○	○	○
N	□COM	○	○	○

SI单元输出极性		EX600 一体型(对应输入输出)串行传送系统(现场总线设备))					
		DeviceNet™	PROFIBUS DP	CC-Link	EtherCAT®	PROFINET	EtherNet/IP™
无记号	□COM	○	○	○	○	○	○
N	□COM	○	○	○	○	○	○

注) 无SI单元 (SD0□, SD60)，的场合为无记号。

❼ I/O单元位数

(仅记入对应EX600的S组件)

无记号	无
1	1位
⋮	⋮
9	□位

注1) 无SI单元，无记号。
注2) SI单元不计入输入输出单元位数
注3) 选定输入输出单元的场合，与SI单元分开出厂，由客户自行组装。
安装方法请参见使用说明书。
注 4) 关于保护等级详情，请参见P.41。

❽ 输入块数

(仅记入对应EX250的S组件)

记号	输入块数
无记号	无SI单元(SD0)
0	无输入块
1	带1个输入块
⋮	⋮
4	带4个输入块
⋮	⋮
8	带8个输入块

❾ 输入块的种类

(仅记入对应EX250的S组件)

无记号	输入块数
1	M12, 2 点输入
2	M12, 4 点输入
3	M8, 4 点输入

❿ 输入块规格

(仅记入对应EX250的S组件)

无记号	PNP传感器输入 或无输入块
N	NPN传感器输入

⓫ 可选项

无记号	无
K	特殊配线规格(双配线除外)
N	带标牌(仅T组件)

❹ 组件名／导线引出方式／电缆长度

* ( )内是单电控和双电控混合配线的场合的最多电磁线圈数。最多位数取决于电磁线圈数的总数。混合配线的场合，请追加可选项记号 ″-K″ 。

S 组件 (串行传送组件(现场总线设备) : EX600一体型(对应输入输出))

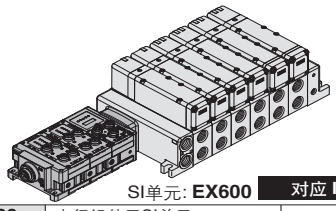

SI单元: **EX600** 对应 IP67

SD60	串行组件无SI单元	1~12位 (24)
SD6Q	DeviceNet™	
SD6N	PROFIBUS-DP	
SD6V	CC-LINK	
SD6ZE	EtherNet/IP™ (1通口)	
SD6EA	EtherNet/IP™ (2通口)	
SD6D	EtherCAT®	
SD6F	PROFINET	

S 组件 (串行传送组件: EX500网关方式)

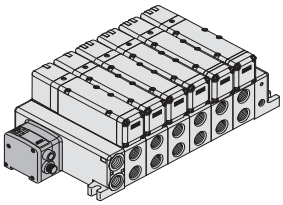

SI 单元: **EX500** 对应 IP67

SD0	串行组件无SI单元	1~12位 (16)
SDA2	DeviceNet™, PROFIBUS DP, EtherNet/IP™, SI单元	

S 组件 (串行传送组件: EX260一体型(对应输出))

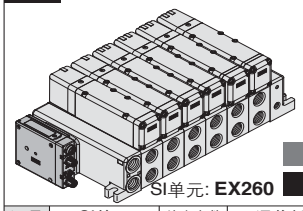

对应 IP40

SI单元: **EX260** 对应 IP67

记号	SI单元	输出点数	通信插头	位数
SD0	串行组件无SI单元			1~12位 (24)
SQA	DeviceNet™	32	M12	
SQB		16		1~12位 (16)
SNA	PROFIBUS DP	32	M12	1~12位 (24)
SNB		16		1~12位 (16)
SNC		32	D-sub 注2)	1~12位 (24)
SND		16		1~12位 (16)
SVA	CC-Link	32	M12	1~12位 (24)
SVB		16		1~12位 (16)
SDA	EtherCAT®	32	M12	1~12位 (24)
SDB		16		1~12位 (16)
SFA	PROFINET	32	M12	1~12位 (24)
SFB		16		1~12位 (16)
SEA	EtherNet/IP™	32	M12	1~12位 (24)
SEB		16		1~12位 (16)

S 组件 (串行传送组件: EX250一体型(对应输入输出))

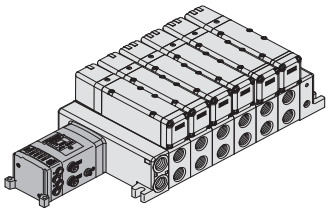

SI单元: **EX250** 对应 IP67

SD0	串行组件无SI单元	1~12位 (24)
SDQ	DeviceNet™	
SDN	PROFIBUS-DP	
SDV	CC-LINK	
SDTA	AS-Interface, 8 in/out, 31 slave modes, 电源2系统	1~8位 (8)
SDTB	AS-Interface, 4 in/out, 31 slave modes, 电源2系统	1~4位 (4)
SDTC Note 1)	AS-Interface, 8 in/out, 31 slave modes, 电源1系统	1~8位 (8)
SDTD Note 1)	AS-Interface, 4 in/out, 31 slave modes, 电源1系统	1~4位 (4)
SDY	CANopen	1~12位 (24)
SDZEN	EtherNet/IP™	

S 组件 (串行传送组件: EX126一体型(对应输出))

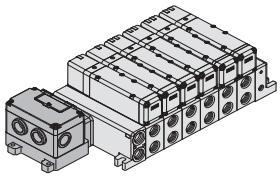

SI单元: **EX126** 对应 IP67

SDVB	对应CC-LINK	1~12位 (16)

P 组件 (扁平电缆插座组件)

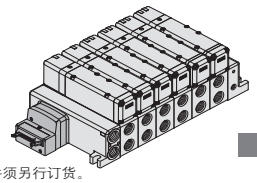

对应 IP40

注) 扁平电缆插座20P的场合，电缆组件须另行订货。

PD0	扁平电缆插座组件(26P)无电缆	1~12位 (24)
PD1	扁平电缆插座组件(26P)带电缆长度1.5 m	
PD2	扁平电缆插座组件(26P)带电缆长度3.0 m	
PD3	扁平电缆插座组件(26P)带电缆长度5.0 m	
PDC	扁平电缆插座组件(20P)无电缆 注)	1~12位 (18)

F 组件 (D型辅助插座)

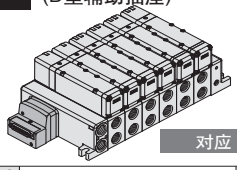

对应 IP40

FD0	D型辅助插座组件(25P) 无电缆	1~12位 (24)
FD1	D型辅助插座组件(25P) 带电缆长度1.5 m	
FD2	D型辅助插座组件(25P) 带电缆长度3.0 m	
FD3	D型辅助插座组件(25P) 带电缆长度5.0 m	

M 组件 (多针插座组件)

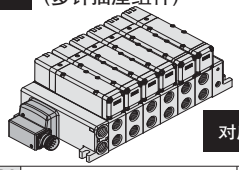

对应 IP67

MD0	多针插座组件(26P)无电缆	1~12位 (24)
MD1	多针插座组件(26P)带电缆长度1.5m	
MD2	多针插座组件(26P带电缆长度3.0m	
MD3	多针插座组件(26P)无带电缆长度5.0m	

T 组件 (端子台盒组件)

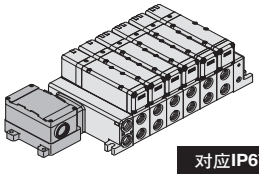

对应IP67

TD0	端子台盒组件	1~12位 (20)

L 组件 (导线组件)

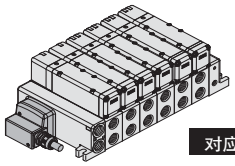

对应 IP67

LD0	导线组件，导线长度0.6m	1~12位 (24)
LD1	导线组件，导线长度1.5m	
LD2	导线组件，导线长度3.0m	

* ( ) 内所示的最多位数适合特殊配线规格。(可选项 ″-K″)。
注1) SDTC、SDTD规格的SI单元选定时，SI单元至输入块及阀的供给电流有限制。详情请参见WEB电子样本或《Best Pneumatics》第1册。
注2) 仅D-sub S组件的场合，对应IP40。(其它SI单元对应IP67。)
注3) 关于SI单元型号，请参照P.50。

阀型号表示方法

VQC 5 1 0 0 □ – 5 □ □ 1

VQC5000 系列 ● Ⓐ Ⓑ Ⓒ Ⓓ Ⓔ Ⓕ

Ⓐ 机能

1	2位单电控 (A) (B) 4 2 5 13 (R1)(P)(R2)	4	3位中泄式 (A) (B) 4 2 5 13 (R1)(P)(R2)
2	2位双电控(间隙密封) (A) (B) 4 2 5 13 (R1)(P)(R2)	5	3位中压式 (A) (B) 4 2 5 13 (R1)(P)(R2)
	2位双电控(弹性密封) (A) (B) 4 2 5 13 (R1)(P)(R2)	6	3位中止式 (A) (B) 4 2 5 1 3 (R1)(P)(R2)
3	3位中封式 (A) (B) 4 2 5 13 (R1)(P)(R2)		

Ⓑ 密封形式

0	间隙密封
1	弹性密封

Ⓒ 功能

Nil Note 1)	标准型(0.□5 W)
Y	低功率型(0.4 W)
R Note 2)	外部先导式

注1) 持续通电时，请参见P.71产品单独注意事项”。
注2) 关于外部先导式详情，请参见WEB电子样本或□□4000/5000系列样本 (CAT. ES11-104)。此外，外部先导式和中止式隔板不能混装。
注3) 多个记号的场合，请按字母顺序记入。

Ⓓ 线圈电压

5	DC 24□ 注)
6	DC 12□

注) S组件上仅有DC 24□。

Ⓔ 指示灯/过电压保护回路

无记号	有
E	无指示灯/过电压保护回路

Ⓕ 手动操作

无记号: 非锁定推压式(要工具型)

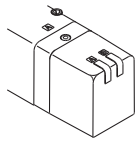

B: 锁定式 (要工具型)

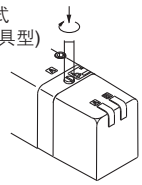

C: 锁定式 (手动型)

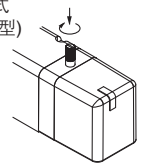

集装式组件型号表示方法(订购例)

示例 (VV5QC51-□SD6□)

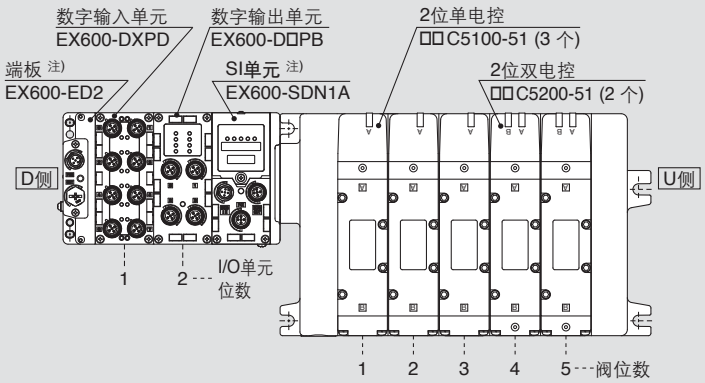

□□5□C51-0503SD6□2N2□□ 组 (S组件 5位集装式底板型号)
*□□C5100-51□□□□□□□□□□□□□□□3 组 (2位单电控型号)
*□□C5200-51□□□□□□□□□□□□□□□2 组 (2位双电控型号)
*EX600-DXPD□□□□□□□□□□□□□□□1 组 I/O单元型号(第1位)
*EX600-D□PB□□□□□□□□□□□□□□□1 组 I/O单元型号(第2位)
* 号表示组件型号。
* 号放在阀等的型号前面。

□阀的位数从D侧数为第1位。
□集装式型号下，先记入所安装的阀型号，其次按上表所示从第1位开始顺次记入I/O单元。型号并记复杂时，请在集装式规格书中说明。

注) SI单元型号和端板型号不并记。

集装式规格

系列	底板型号	接线种类	配管规格			适合位数 注2)	适合电磁阀	5位质量 □□□
			配管方向	接管口径 注1) 1, 3 (P, R)	接管口径 注1) 2, 4 (A, B)			
VQC5000	VV5QC51-□□□	■F组件: D型辅助插座 ■P组件: 扁平电缆 ■T组件: 端子台盒 ■S组件: 串行传送 ■L组件: 导线 ■M组件: 多针插座	侧面	D侧 P: 1/2 R: 1/2 (Rc, □, NPT/NPTF) U侧 P: 3/8 R: 3/8 (Rc, □, NPT/NPTF)	3/8,1/2 (Rc, □, NPT/NPTF)	F,L,M,P组件 1~12位 T 组件 1~12位 S kit 1~12位: EX250, EX260 1~12位: EX500, EX600	□□C5□00-51 □□C5□01-51	4150 □S 组件 (无单元) □不包括阀质量
			底面		1/2 (Rc, □, NPT/NPTF)			

注1) 也可对应带英制尺寸的快换管接头。
注2) 作为准标准规格的特殊配线规格，可增加最大位数。

SMC

SI 单元型号表

EX600

记号	对应通信协议	SI 单元型号		页码
		－COM (PNP)	＋COM (NPN)	
SD6Q	DeviceNet™	EX600-SDN1A	EX600-SDN2A	33
SD6N	CC-Link	EX600-SM□1	EX600-SM□2	
SD6V	PROFIBUS DP	EX600-SPR1A	EX600-SPR2A	
SD6ZE	EtherNet/IP™ (1 通口)	EX600-SEN1	EX600-SEN2	
SD6EA	EtherNet/IP™ (2 通口)	EX600-SEN3	EX600-SEN4	
SD6D	EtherCAT®	EX600-SEC1	EX600-SEC2	
SD6F	PROFINET	EX600-SPN1	EX600-SPN2	

EX260

记号	对应通信协议	输出点数	SI 单元型号		通信插座规格	页码
			－COM (PNP)	＋COM (NPN)		
SQA	DeviceNet™	32	EX260-SDN1	EX260-SDN2	M12	33
SQB		16	EX260-SDN3	EX260-SDN4		
SNA	PROFIBUS DP	32	EX260-SPR1	EX260-SPR2		
SNB		16	EX260-SPR3	EX260-SPR4		
SNC		32	EX260-SPR5	EX260-SPR6	D-sub	
SND		16	EX260-SPR7	EX260-SPR8		
SVA	CC-Link	32	EX260-SM□1	EX260-SM□2	M12	
SVB		16	EX260-SM□3	EX260-SM□4		
SDA	EtherCAT®	32	EX260-SEC1	EX260-SEC2	M12	
SDB		16	EX260-SEC3	EX260-SEC4		
SFA	PROFINET	32	EX260-SPN1	EX260-SPN2	M12	
SFB		16	EX260-SPN3	EX260-SPN4		
SEA	EtherNet/IP™	32	EX260-SEN1	EX260-SEN2	M12	
SEB		16	EX260-SEN3	EX260-SEN4		

EX126

记号	对应通信协议	SI 单元型号	页码
SDVB	CC-Link, □COM(NPN)	EX126D-SM□1	34

EX500

记号	对应通信协议	SI 单元型号		页码
		＋COM (NPN)	－COM (PNP)	
SDA2	DeviceNet™	EX500-□001	EX500-□101	33
	PROFIBUS DP			
	EtherNet/IP™			

EX250

记号	对应通信协议	SI 单元型号	页码
SDQ	DeviceNet™, －COM(PNP)	EX250-SDN1	34
SDN	PROFIBUS DP, －COM(PNP)	EX250-SPR1	
SDV	CC-Link, ＋COM(NPN)	EX250-SM□2	
SDTA	AS-Interface, －COM(PNP), (8 in/8 out, 31 slave modes, 电源2系统)	EX250-SAS3	
SDTB	AS-Interface, －COM(PNP), (4 in/4 out, 31 slave modes, 电源2系统)	EX250-SAS5	
SDTC	AS-Interface, －COM(PNP), (8 in/8 out, 31 slave modes, 电源1系统)	EX250-SAS7	
SDTD	AS-Interface, －COM(PNP), (4 in/4 out, 31 slave modes, 电源1系统)	EX250-SAS□	
SDY	CANopen, －COM(PNP)	EX250-SCA1A	
SDZEN	EtherNet/IP™, －COM(PNP)	EX250-SEN1	

关于EX600一体型(对应输入输出) 串行传送系统，EX500网关方式串行传送系统，EX250一体型(对应输入输出)串行传送系统，EX126一体型(对应输出)串行传送系统和EX260一体型(对应输出) 串行传送系统，详见WEB电子样本或《Best Pneumatics》第1册及使用说明书。使用说明书请从本公司主页下载，http://□□□.smc□orld.com。

集装式可选项

关于可选项详情，请参见WEB电子样本或□□4000/5000 系列样本。(CAT.ES11-104)。

盖板组件
VVQ5000-10A-1

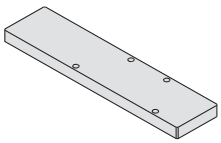

单独SUP隔板
VVQ5000-P-1-$^{03}_{04}$

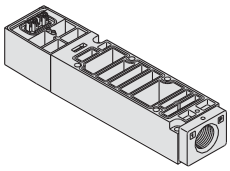

单独EX□隔板
VVQ5000-R-1-$^{03}_{04}$

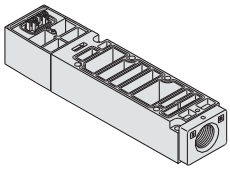

EX□塞板
VVQ5000-16A-2

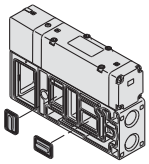

节流阀隔板
VVQ5000-20A-1

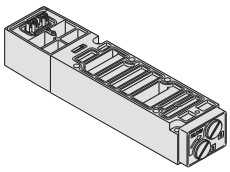

SUP停止阀隔板
VVQ5000-37A-1

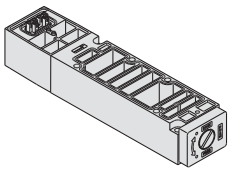

SUP塞板
VVQ5000-16A-1

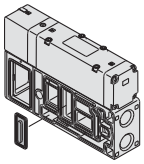

带残压释放阀中止式隔板
VVQ5000-25A-1

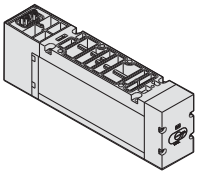

减压隔板
(P, A, B通□减压)
ARBQ5000-00-$^{A}_{B}$-1
P

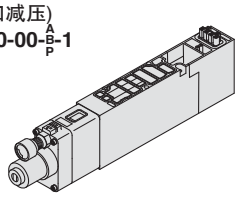

□可更换零部件，请参见P.6□。

S *VQC5000*

组件 (串行传送组件: 现场总线设备)EX600一体型(对应输入输出)对应串行传送系统

对应 IP67

VV5QC51
S 组件 (串行传送组件: EX600)
M12插头电源的场合

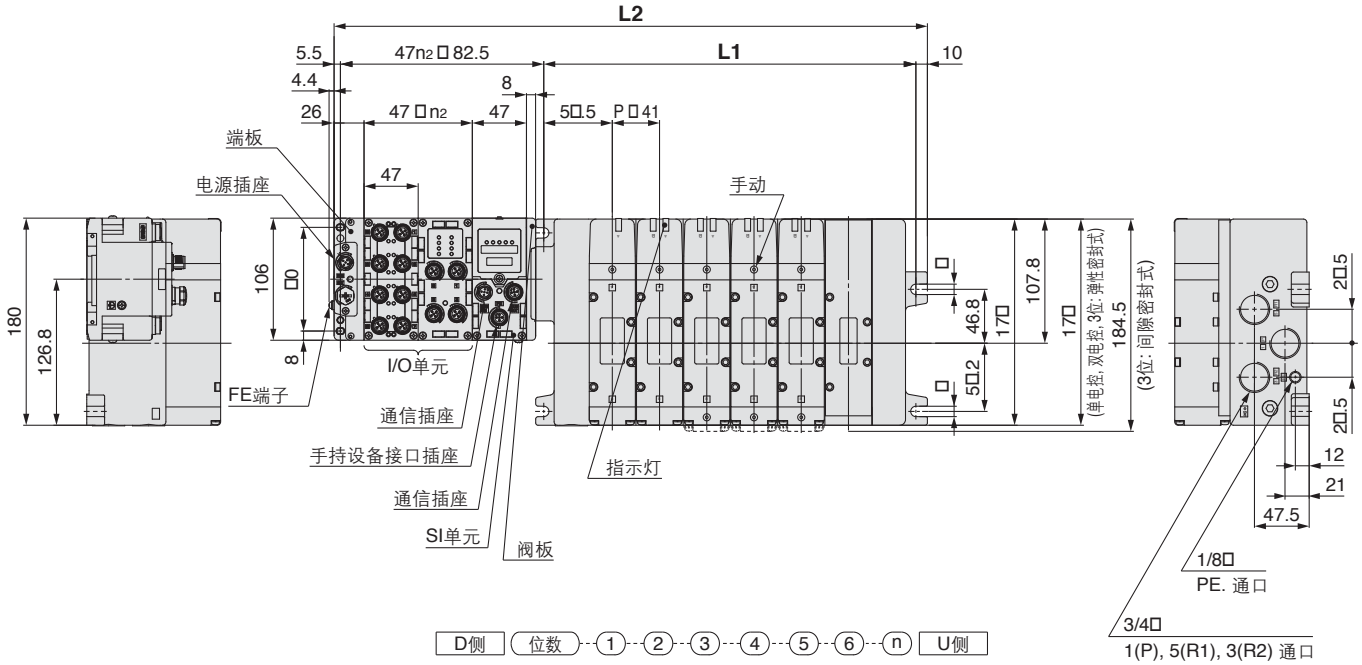

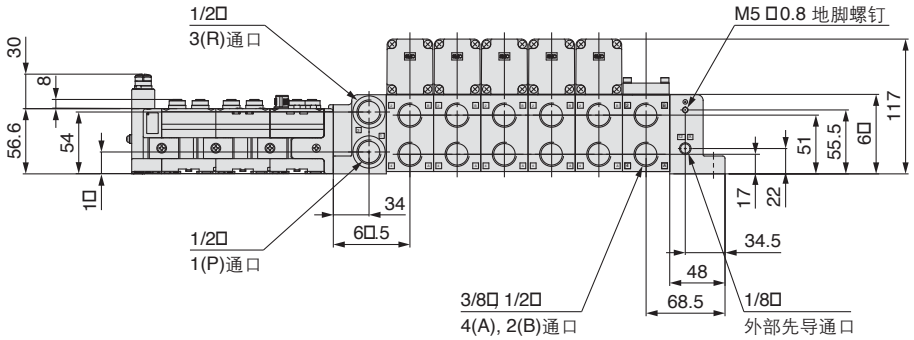

尺寸表　计算式: L1 □41n □77, L2 □41n □175 * L2尺寸为I/O单元的场合。I/O单元每追加1个，则增加47mm。 * "n2" 为 I/O单元位数。 n: 位数(最多16位))

L \ n	1	2	3	4	5	6	7	8	9	10	11	12
L1	118	15□	200	241	282	323	364	405	446	487	528	56□
L2	216	257	2□8	33□	380	421	462	503	544	585	626	667

S VQC5000

组件 (串行传送组件: 现场总线设备)EX600一体型(对应输入输出)对应串行传送系统

对应 IP67

VV5QC51
S 组件(串行传送组件: EX600)
7/8英寸插头电源的场合

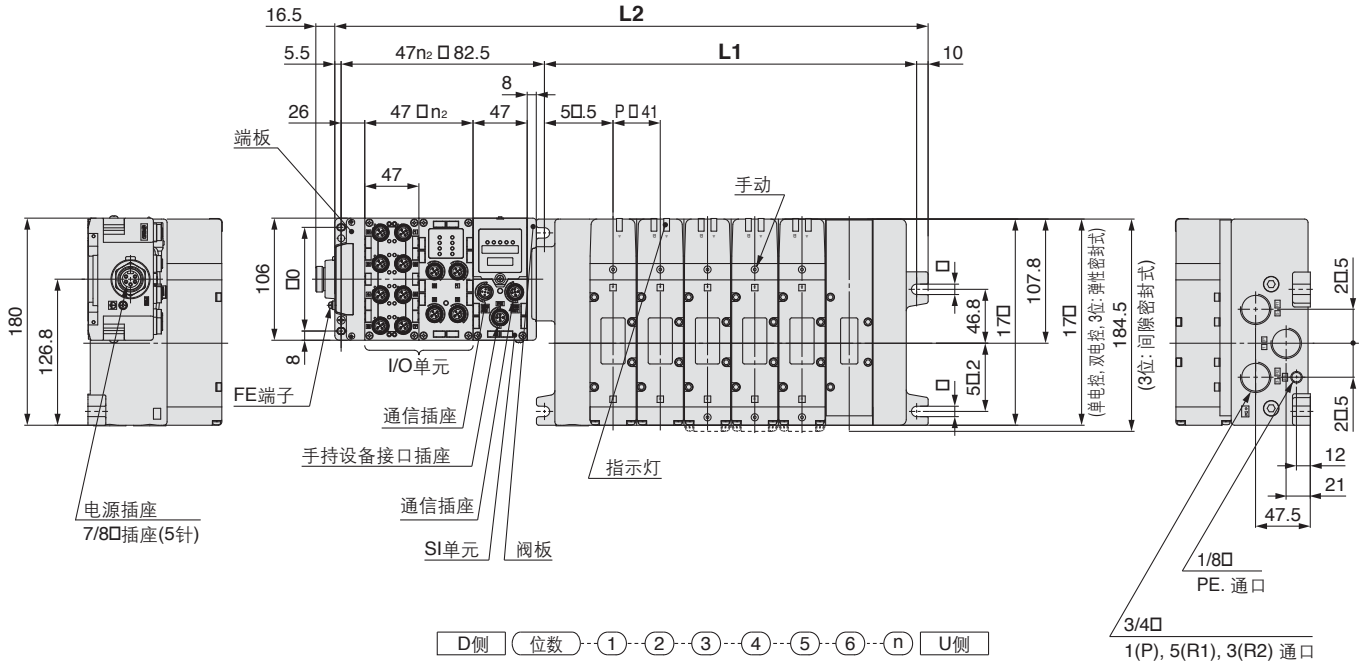

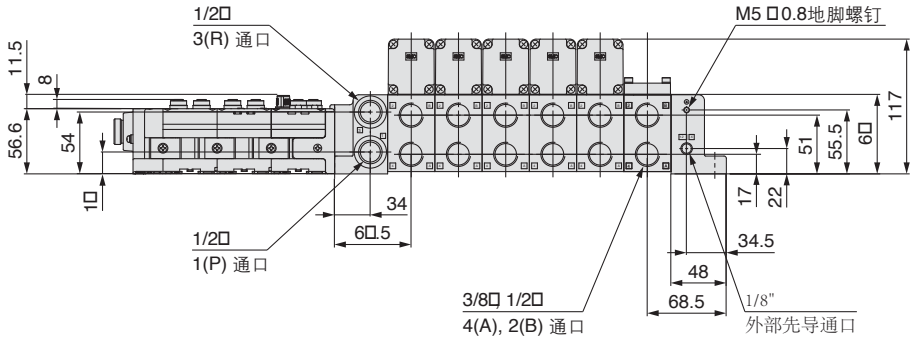

尺寸表 计算式: L1 □41n □77, L2 □41n □175 * L2 尺寸为I/O单元的场合。I/O单元每追加1个，则增加47mm。 * "n2" 为 I/O单元位数。 n: 位数 (最多16位))

L \ n	1	2	3	4	5	6	7	8	9	10	11	12
L1	118	15□	200	241	282	323	364	405	446	487	528	56□
L2	216	257	2□8	33□	380	421	462	503	544	585	626	667

S *VQC5000*

组件 (串行传送组件): 对应EX500网关方式串行传送系统

对应IP67

VV5QC51

S组件(串行传送组件: EX500)

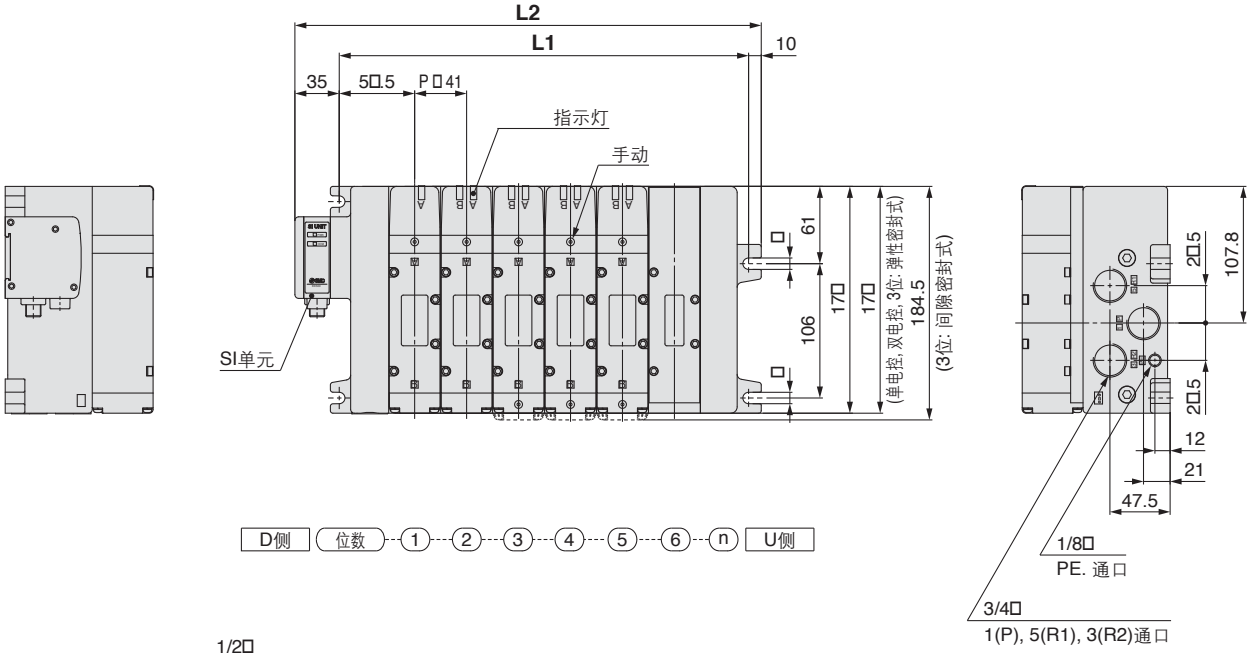

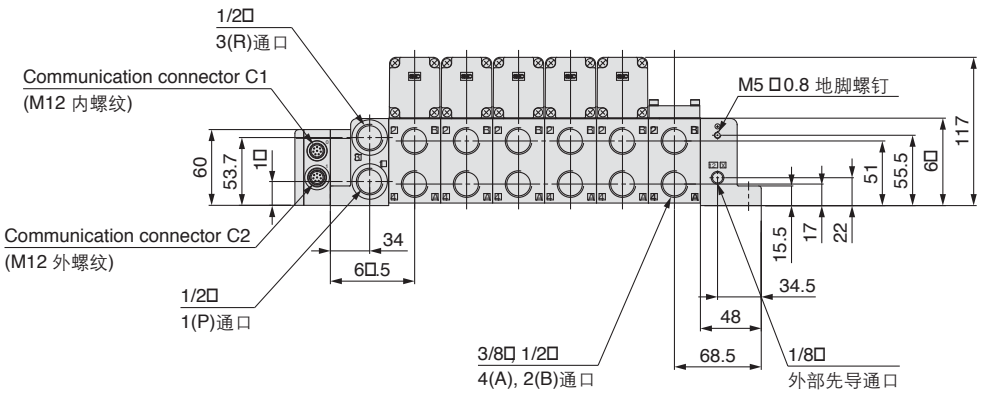

尺寸图

计算式: L1 □41n □77, L2 □41n □122 n: 位(最多12位)

L \ n	1	2	3	4	5	6	7	8	9	10	11	12
L1	118	15□	200	241	282	323	364	405	446	487	528	56□
L2	163	204	245	286	327	368	40□	450	4□1	532	573	614

S VQC5000

组件 (串行传送组件): 对应EX260一体型(对应输出)串行传送系统

对应IP40
对应 IP67

VV5QC51

S组件(串行传送组件: EX260)

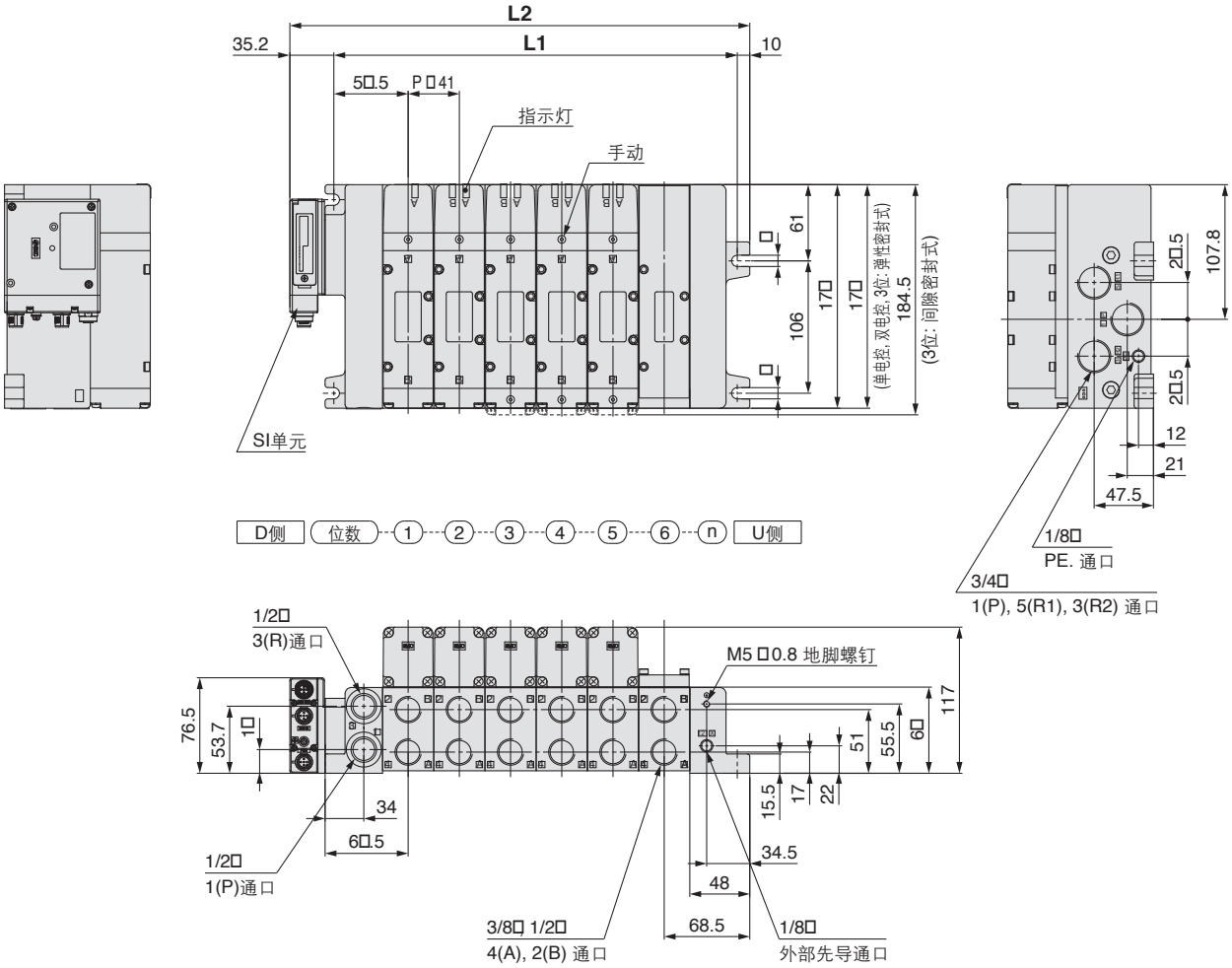

□通信插座规格D-sub的场合□

尺寸图

计算式: L1 □ 41n □ 77, L2 □ 41n □ 122.2 n: 位(最多12位)

L \ n	1	2	3	4	5	6	7	8	9	10	11	12
L1	118	15□	200	241	282	323	364	405	446	487	528	56□
L2	163.2	204.2	245.2	286.2	327.2	368.2	40□.2	450.2	4□1.2	532.2	573.2	614.2

S *VQC5000*

组件(串行传送组件): 对应EX250一体型(对应输入输出)串行传送系统

对应IP67

VV5QC51

S组件 (串行传送组件: EX250)

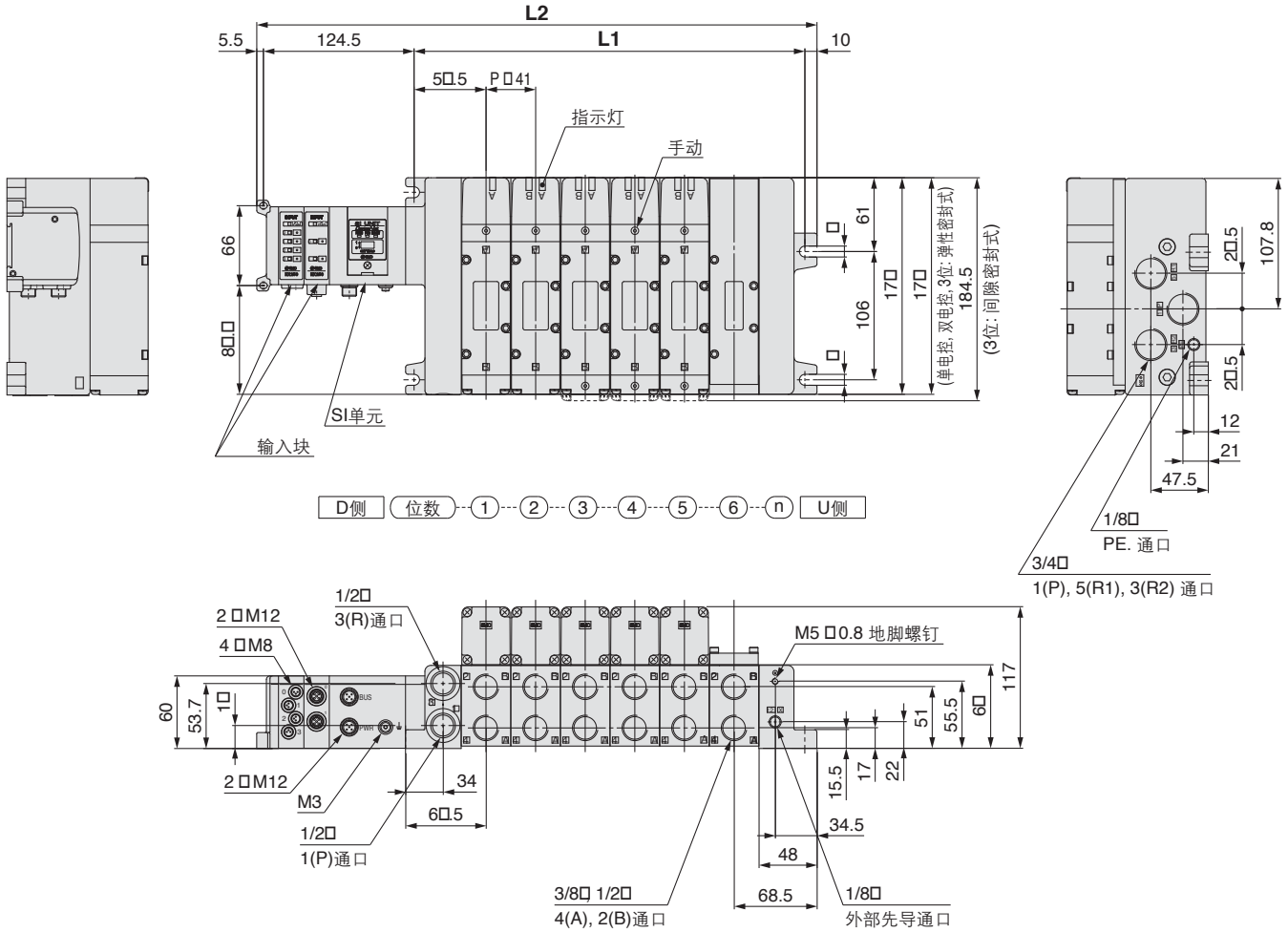

尺寸图

计算式: L1 □41n □77, L2 □41n □1□6 (1个输入块的场合。每追加1个，增加 21mm。) n: 位数(最多12位)

L \ n	1	2	3	4	5	6	7	8	9	10	11	12
L1	118	15□	200	241	282	323	364	405	446	487	528	56□
L2	237	278	31□	360	401	442	483	524	565	606	647	688

S VQC5000

组件(串行传送组件): 对应EX126一体型(对应输出)串行传送系统

对应 IP67

VV5QC51

S组件(串行传送组件: EX126)

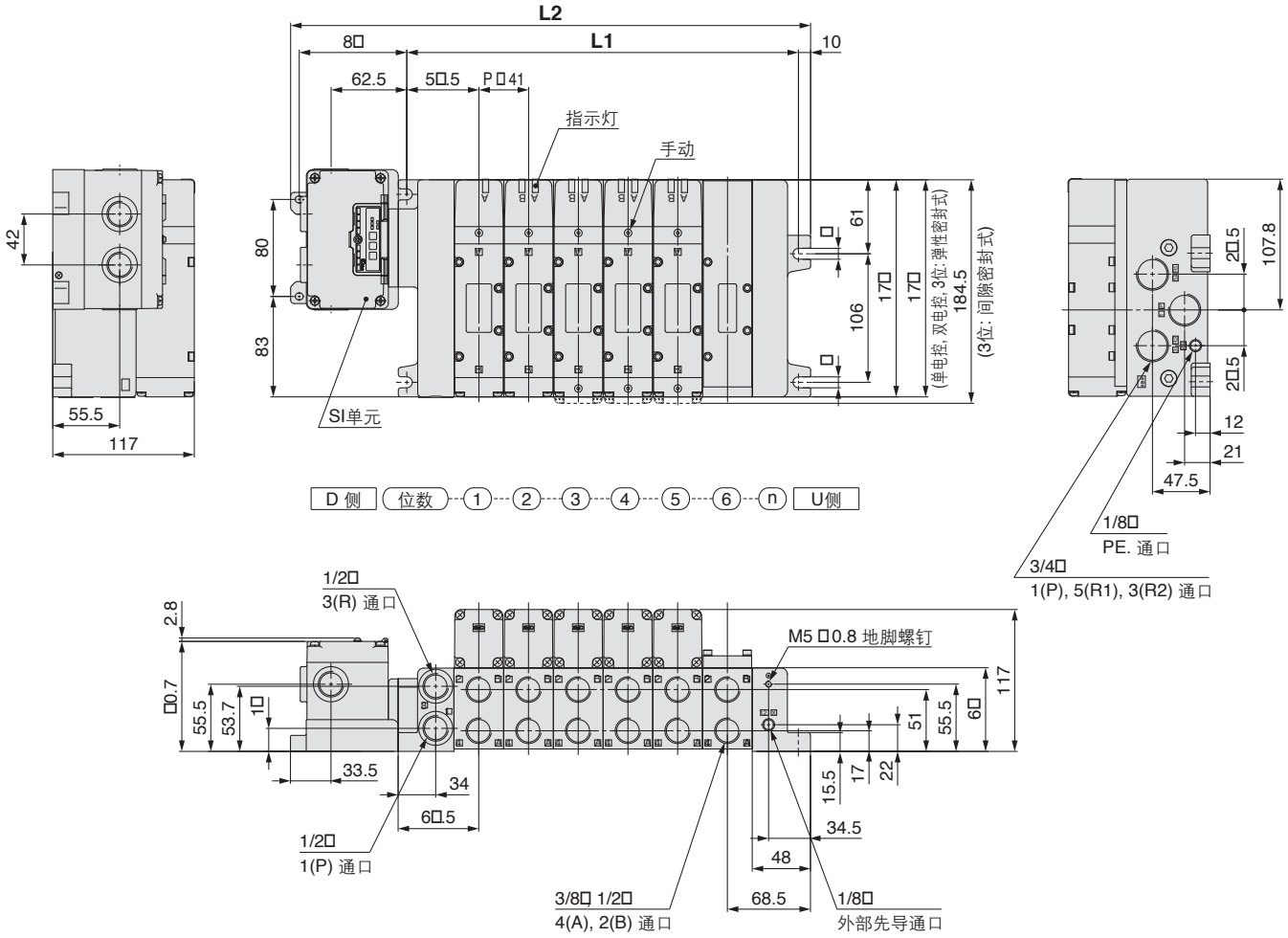

尺寸图

计算式: L1 □41n □77, L2 □41n □182.8 n: 位数(最多12位)

L \ n	1	2	3	4	5	6	7	8	9	10	11	12
L1	118	15□	200	241	282	323	364	405	446	487	528	56□
L2	223.8	264.8	305.8	346.8	387.8	428.8	46□.8	510.8	551.8	5□2.8	633.8	674.8

F VQC5000
组件(D型辅助插座组件) 对应IP40

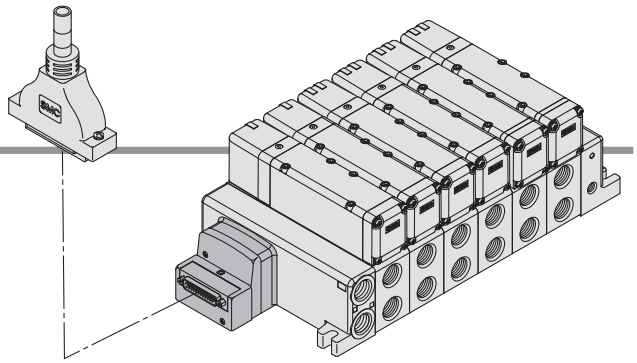

- 使用D型辅助插座的电气接线方法，可使接线作业省力化，省配线、省空间。
- 由于使用符合MIL标准的D型辅助插头(25P)，可以使用市场上出售的插头，故具有广泛的互换性。
- 插座的引出方向，由于上方向和侧方向可自由变换，故安装后可变更以符合安装空间需要。

电气配线规格

D型辅助插座

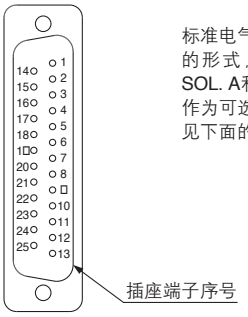

标准电气配线规格可至12位，不论阀和可选项的形式，各位数内部配线的都是双配线(与SOL. A和SOL. B接线)。
作为可选项，单配线，双配线可混合配线。详见下面的特殊配线规格(可选项)。

D型插头组件线色表 (AXT100-DS25-015/030/050)

标准配线		端子序号	导线颜色	圆点标记
1位	SOL.A	1	黑	没有
	SOL.B	14	黄	黑
2位	SOL.A	2	棕	没有
	SOL.B	15	粉	黑
3位	SOL.A	3	红	没有
	SOL.B	16	蓝	白
4位	SOL.A	4	橙	没有
	SOL.B	17	紫	没有
5位	SOL.A	5	黄	没有
	SOL.B	18	灰	没有
6位	SOL.A	6	粉	没有
	SOL.B	1□	橙	黑
7位	SOL.A	7	蓝	没有
	SOL.B	20	红	白
8位	SOL.A	8	紫	白
	SOL.B	21	棕	白
□位	SOL.A	□	灰	黑
	SOL.B	22	粉	红
10位	SOL.A	10	白	黑
	SOL.B	23	灰	红
11位	SOL.A	11	白	红
	SOL.B	24	黑	白
12位	SOL.A	12	黄	红
	SOL.B	25	白	没有
	COM.	13	橙	红

特殊配线规格(可选项)

(25P的场合)

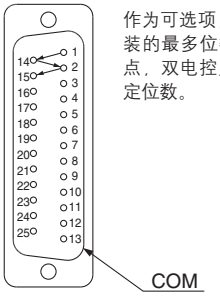

作为可选项，单配线、双配线可混合配线。集装的最多位数由电磁线圈数决定。单电控用1点，双电控用2点，其总数应在24点以下来决定位数。

电缆组件

AXT100-DS25-015/030/050

(D型辅助插头电缆组件可在集装式型号中选定，请参照集装式型号。)

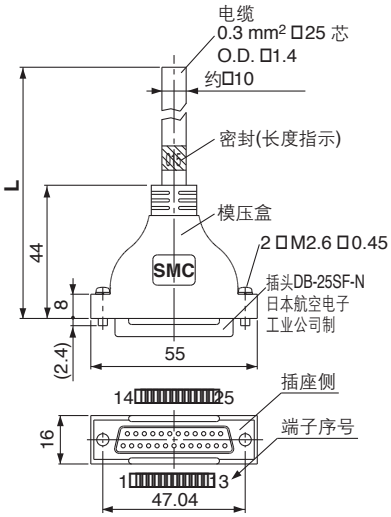

D型辅助插头电缆组件各端子序号线色表

端子序号	导线颜色	阀点标记
1	黑	没有
2	棕	没有
3	红	没有
4	橙	没有
5	黄	没有
6	粉	没有
7	蓝	没有
8	紫	白
□	灰	黑
10	白	黑
11	白	红
12	黄	红
13	橙	红
14	黄	黑
15	粉	黑
16	蓝	白
17	紫	没有
18	灰	没有
1□	橙	黑
20	红	白
21	棕	白
22	粉	红
23	灰	红
24	黑	白
25	白	没有

D型辅助插头电缆组件

电缆长度□L□	组件型号	备注
1.5 m	AXT100-DS25-015	电缆 0.3 mm² □25 芯
3 m	AXT100-DS25-030	
5 m	AXT100-DS25-050	

* 使用市售插头的场合，请使用符合MIL-C-24308标准25P的内螺纹插头。
* 不能在移动配线上使用。
* 上记以外的长度组件也可对应。详情请咨询本公司。

电气特性

项目	特性
导体阻抗 Ω/km, 20℃	65以上
耐电压 □, 1分钟, AC	1000
绝缘阻抗 MΩ/km, 20℃	5以上

注) D型辅助插头电缆的最小弯曲内半径是20 mm。

插头生产厂家示例

□富士通公司
□日本航空电子工业公司
□日本压着端子贩卖公司
□广濑电机公司

F VQC5000
组件(D型辅助插座组件) 对应IP40

VV5QC51

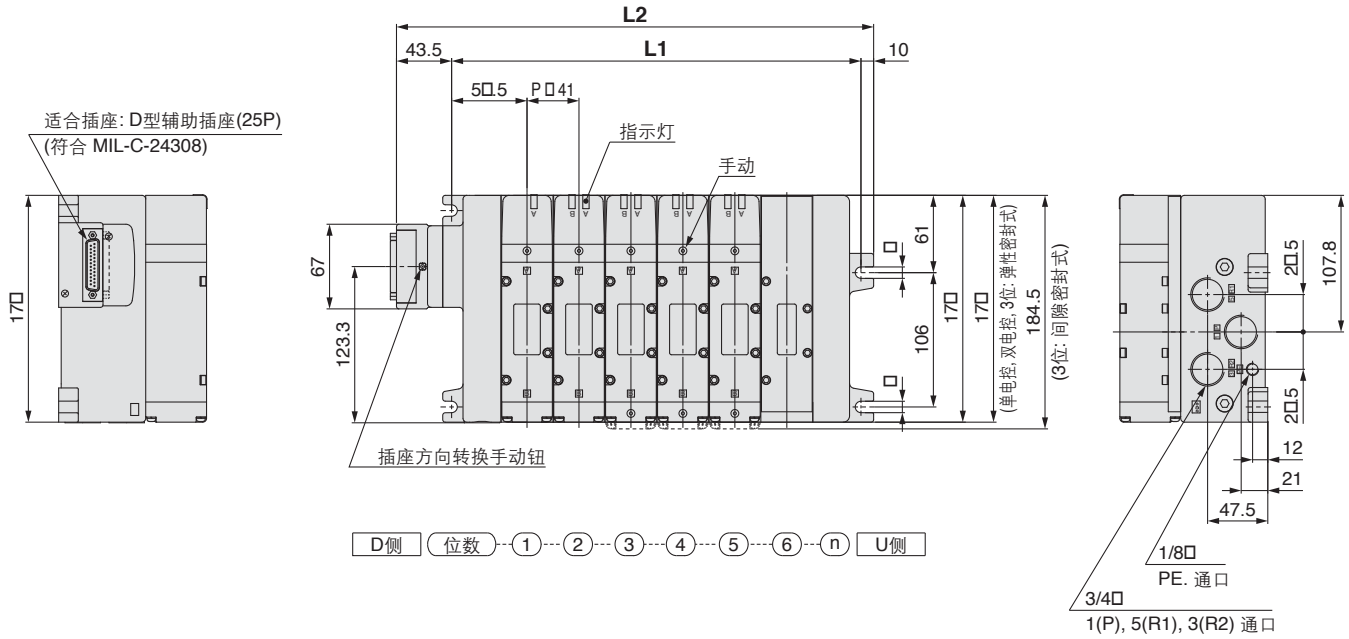

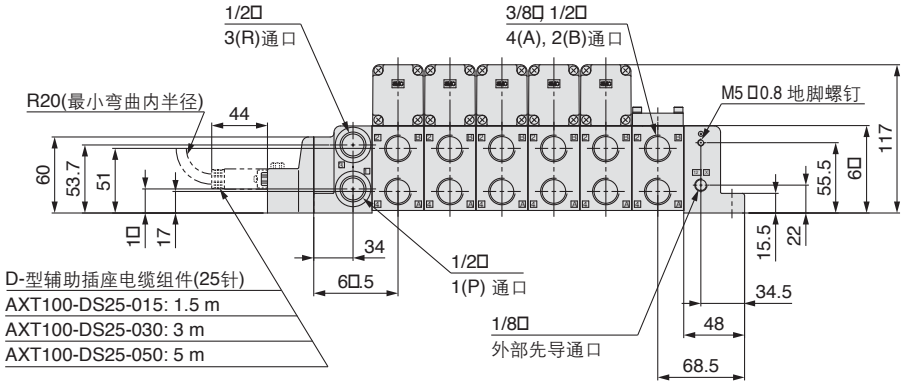

尺寸图

计算式: L1□41n□77, L2□41n□130.5 n: 位数 (最多12位)

L \ n	1	2	3	4	5	6	7	8	9	10	11	12
L1	118	15□	200	241	282	323	364	405	446	487	528	56□
L2	171.5	212.5	253.5	2□4.5	335.5	376.5	417.5	458.5	4□□.5	540.5	581.5	622.5

P VQC5000
组件(扁平电缆插座组件) 对应IP40

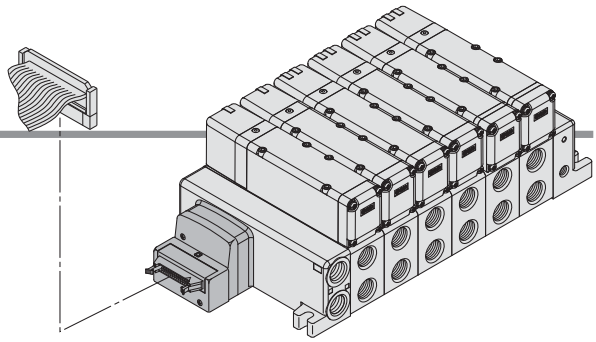

- 使用扁平电缆插头的电气接线方法，可使接线作业省力化，省配线，省空间。
- 由于使用符合MIL标准的扁平电缆插头(26P、20P)，可以使用市售的插头，故具有广泛的互换性。
- 插座的引出方向，由于上方向和侧方向可自由变换，故安装后可变更以符合安装空间需要。

电气配线规格

扁平电缆用插座

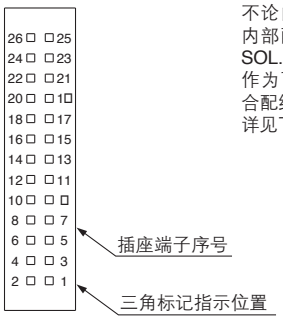

不论阀和可选项的形式，各位数的内部配线都是双配线(与SOL. A、SOL. B接线)。
作为可选项，单配线、双配线可混合配线。
详见下面的特殊配线规格(可选项) 。

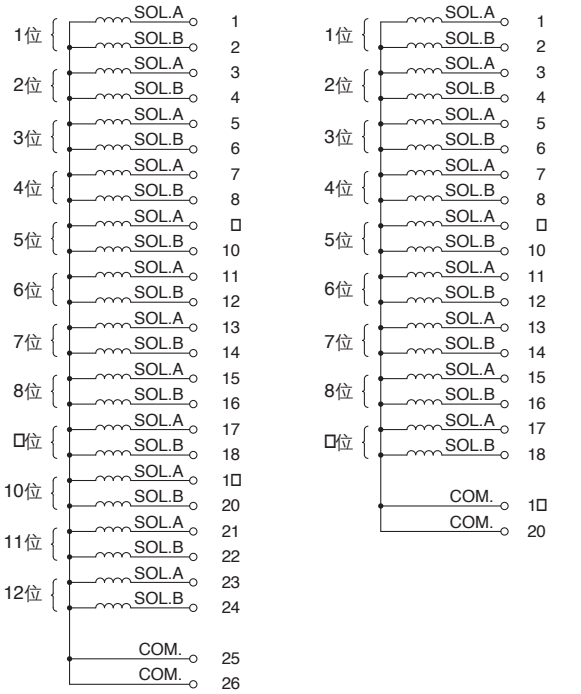

电缆组件

AXT100-FC 20/26 - 1/2/3

(26P的扁平电缆用插头组件可在集装式型号中选定，请参照集装式型号。)

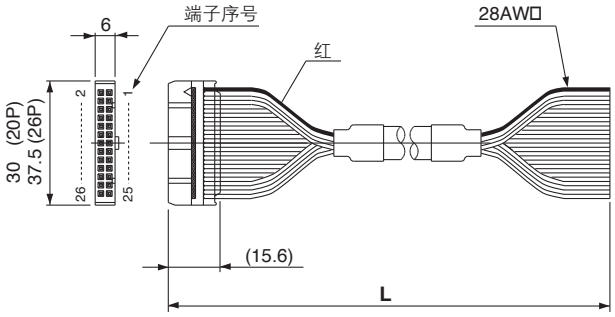

扁平电缆插头组件

电缆长度 □.□	组件型号	
	26P	20P
1.5 m	AXT100-FC26-1	AXT100-FC20-1
3 m	AXT100-FC26-2	AXT100-FC20-2
5 m	AXT100-FC26-3	AXT100-FC20-3

* 使用市售插头的场合，请使用符合MIL-C-83503标准26P或20P带张力释放的插头。
* 不能在移动配线上使用。
* 上记以外的长度组件也可对应。详情请咨询本公司。

插头生产厂示例

□广濑电机公司
□住友/3M 公司
□富士通公司
□日本航空电子工业公司
□日本压着端子贩卖公司
□冲电线公司

特殊配线规格(可选项)

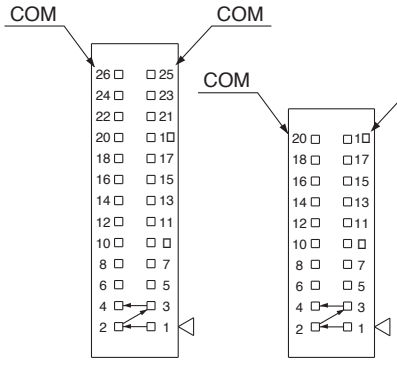

(26P的场合) (20P的场合)

作为可选项，单配线、双配线可混合配线。集装的最多位数由电磁线圈数决定。单电控用1点，双电控用2点，其总数应在24点以下来决定位数。

P VQC5000

组件(扁平电缆插座组件) 对应IP40

VV5QC51

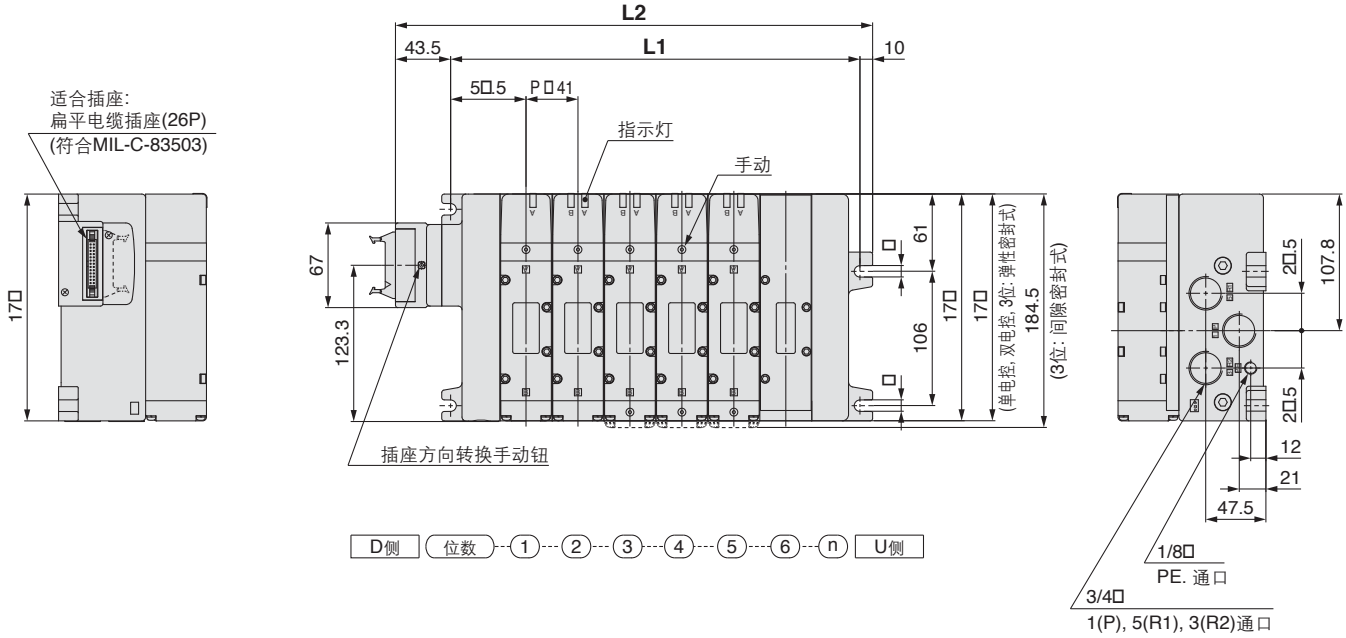

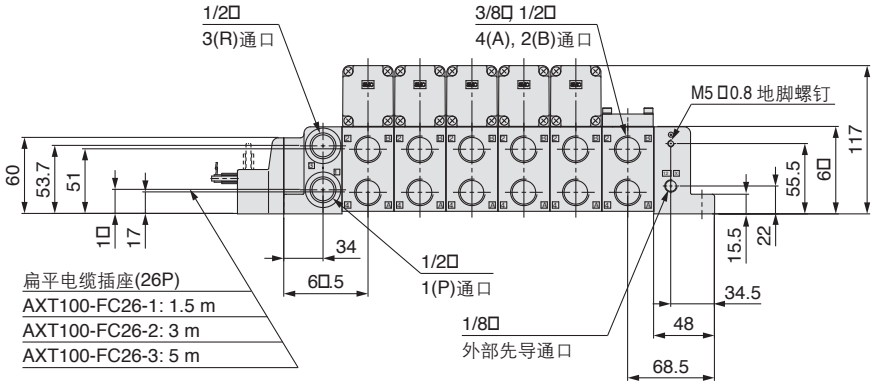

尺寸图

计算式: L1□41n□77, L2□41n□130.5 n: 位数 (最多12位)

L \ n	1	2	3	4	5	6	7	8	9	10	11	12
L1	118	15□	200	241	282	323	364	405	446	487	528	56□
L2	171.5	212.5	253.5	2□4.5	335.5	376.5	417.5	458.5	4□□.5	540.5	581.5	622.5

T VQC5000

组件(端子台盒组件) 对应IP67

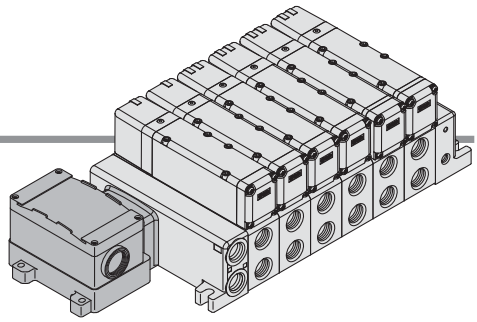

- 在盒内设有小型端子台的形式。导线引出口有□3/4螺纹，故可与电线管接头连接。

端子台的接线方法

步骤 1. 端子台盒的拆卸方法
拧松安装螺钉(M4)4个，把端子台盖卸下。

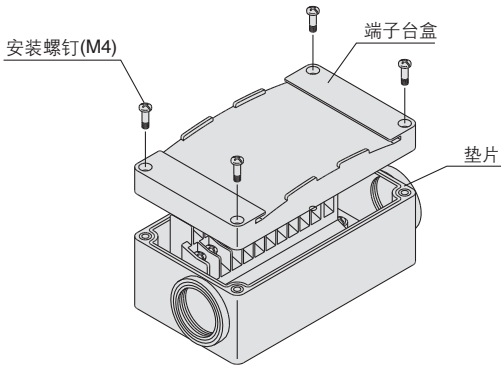

步骤 2. 端子台的配线如下图所示，不论所装阀的机能如何，各位数都是双配线。
端子台内部有标记，请按标记与各电源侧连接。

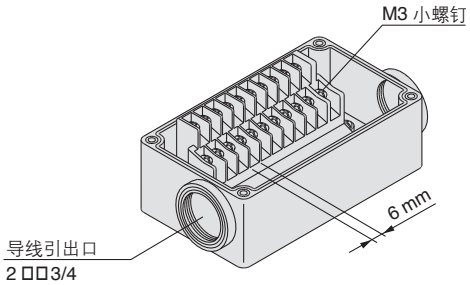

步骤 3. 端子台盒的安装方法
确认垫片正确安装后，请按下表的紧固力矩拧紧小螺钉。

适合紧固力矩 □N · m□
0.7~1.2

- 适合压着端子: 1.25-3S,1.25□-3,1.25□-3N,1.25□-3.5
- 标牌板: □□□5000-N-T
- 防滴螺塞组件(□3/4用): AXT100-B06A

电气配线规格(可对应IP67)

标准配线

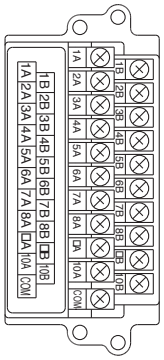

不论阀及可选项的形式如何，各位数的内部配线，都是双配线(与SOL. A、SOL. B接线)。
作为可选项，单、双配线可混合配线。

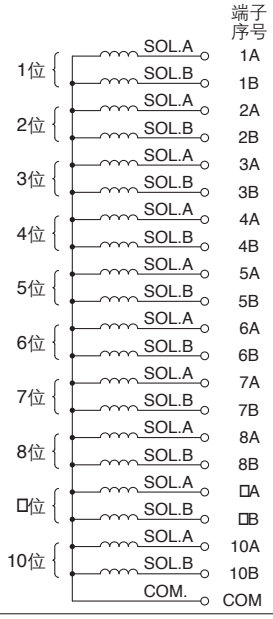

特殊配线规格(可选项)

作为可选项，单、双配线可混合配线。集装的最多位数由电磁线圈数决定。单电控需1点，双电控需2点，其总数应在20点以下来决定位数。

1. 型号表示方法
集装式型号，用可选项记号 □K□ 来表示。在集装式说明书上，必须指出单配线、双配线的位数位置。

2. 配线规格
把第1位的A侧线圈作为第1号插座端子序号。按图示箭头顺序接线，顺序没有空号。

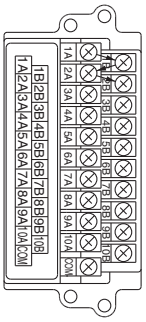

T VQC5000
组件(端子台盒组件) 对应IP67

VV5QC51

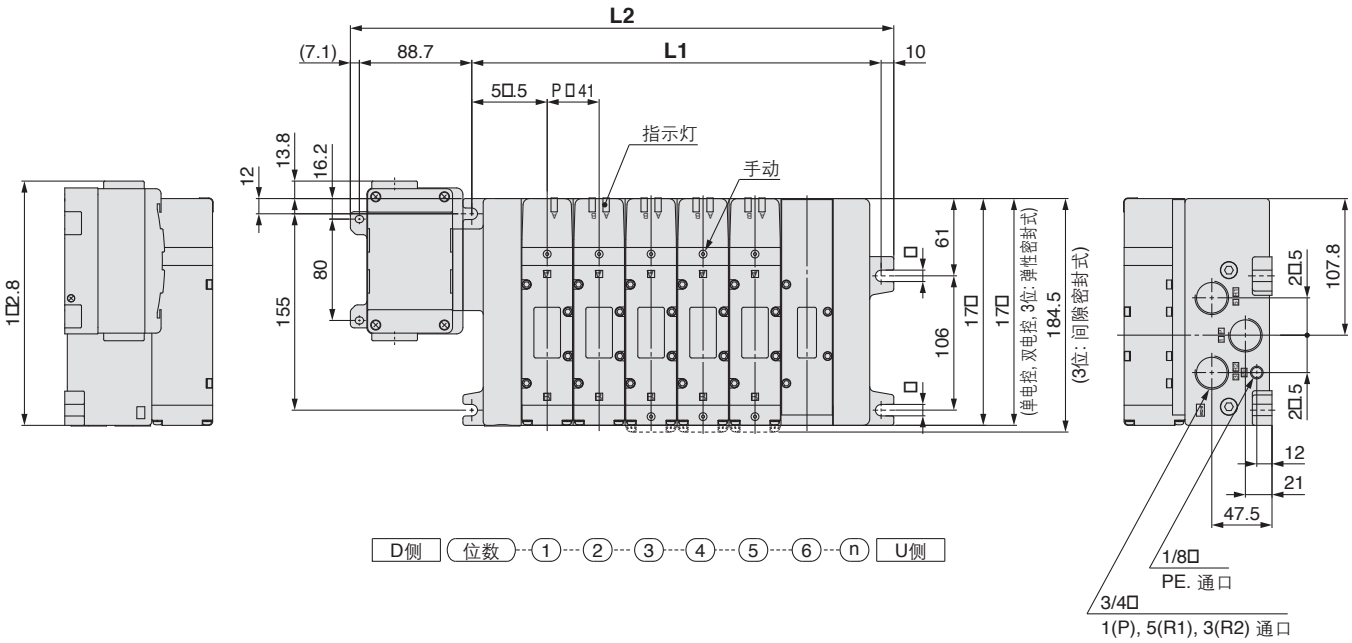

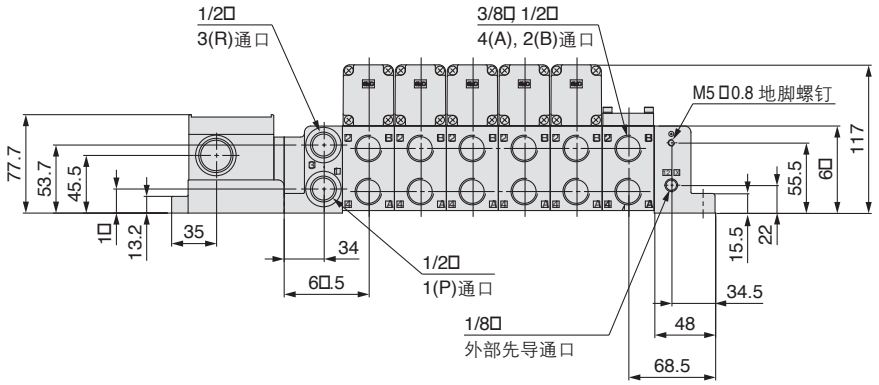

尺寸图

计算式: L1□41n□77, L2□41n□182.8 n: 位(最多12位)

L \ n	1	2	3	4	5	6	7	8	9	10	11	12
L1	118	15□	200	241	282	323	364	405	446	487	528	56□
L2	223.8	264.8	305.8	346.8	387.8	428.8	46□.8	510.8	551.8	555.8	5□6.8	637.8

L VQC5000
组件(导线组件) 对应IP67

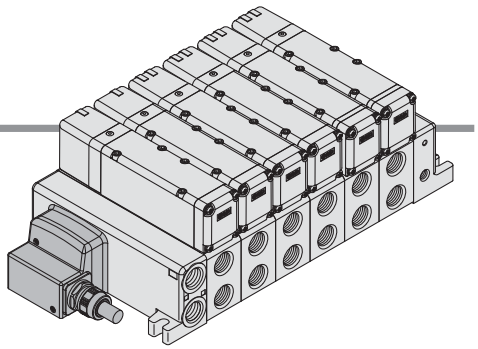

- 导线直接引出的形式。
- 使用带导线护套的电缆及防水插头，对应IP67防护等级。

电气配线规格

导线规格

标准电气配线规格可至12位，不论阀和可选项的形式，各位数的内部配线都是双配线(与SOL. A、SOL. B接线)。
作为可选项，单配线、双配线可混合配线。
详见下面的特殊配线规格(可选项)。

		端子序号	导线色	圆点标记
1位	SOL.A	1	黑	没有
	SOL.B	14	黄	黑
2位	SOL.A	2	棕	没有
	SOL.B	15	粉	黑
3位	SOL.A	3	红	没有
	SOL.B	16	蓝	白
4位	SOL.A	4	橙	没有
	SOL.B	17	紫	没有
5位	SOL.A	5	黄	没有
	SOL.B	18	灰	没有
6位	SOL.A	6	粉	没有
	SOL.B	1□	橙	黑
7位	SOL.A	7	蓝	没有
	SOL.B	20	红	白
8位	SOL.A	8	紫	白
	SOL.B	21	棕	白
□位	SOL.A	□	灰	黑
	SOL.B	22	粉	红
10位	SOL.A	10	白	黑
	SOL.B	23	灰	红
11位	SOL.A	11	白	红
	SOL.B	24	黑	白
12位	SOL.A	12	黄	红
	SOL.B	25	白	没有
	COM.	13	橙	红

导线长度

VV5QC51－08 C12 LD 0

导线长度

0	0.6 m
1	1.5 m
2	3.0 m

电气特性

项目	特性
导体阻抗 W/km, 20° C	65以下
耐压力 □, 1 分钟, AC	1000
绝缘阻抗 MW/km, 20° C	5以上

注) 移动配线上不能使用。
电缆最小弯曲内半径为20 mm。

特殊配线规格(可选项)

作为可选项，单配线、双配线可混合配线。集装的最多位数由电磁线圈数决定。单电控用1点，双电控用2点，其总数应在24点以下来决定位数。

L VQC5000
组件(导线组件) 对应IP67

VV5QC51

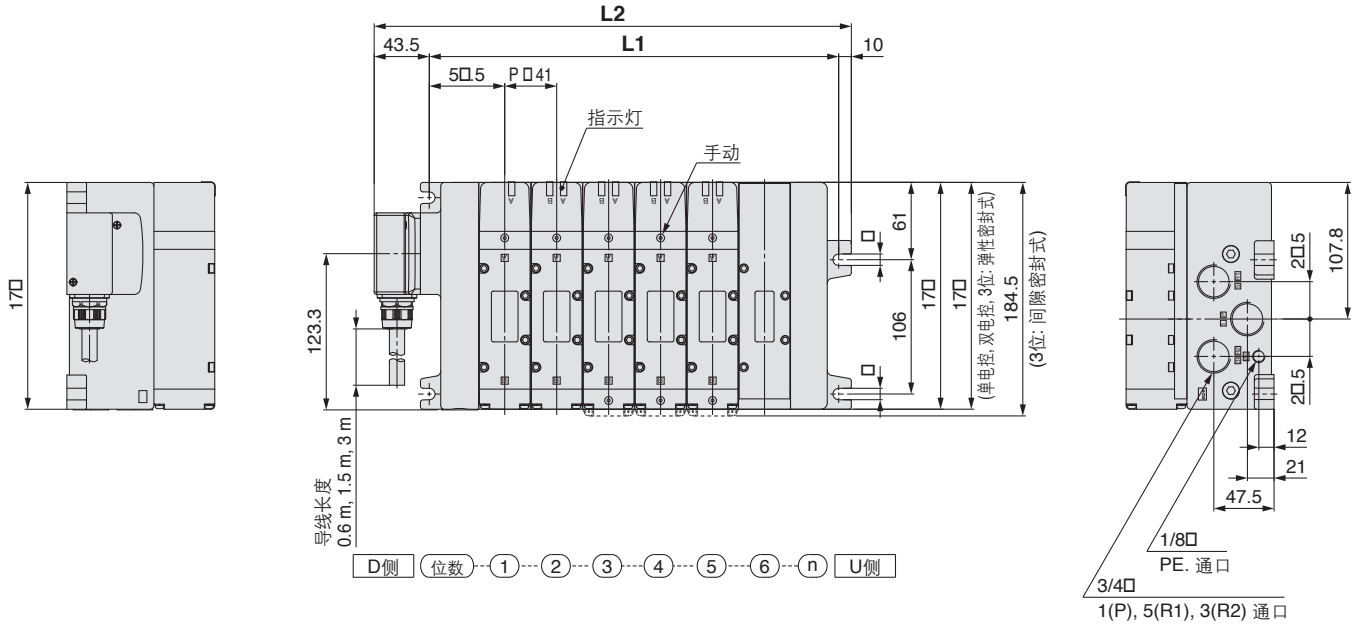

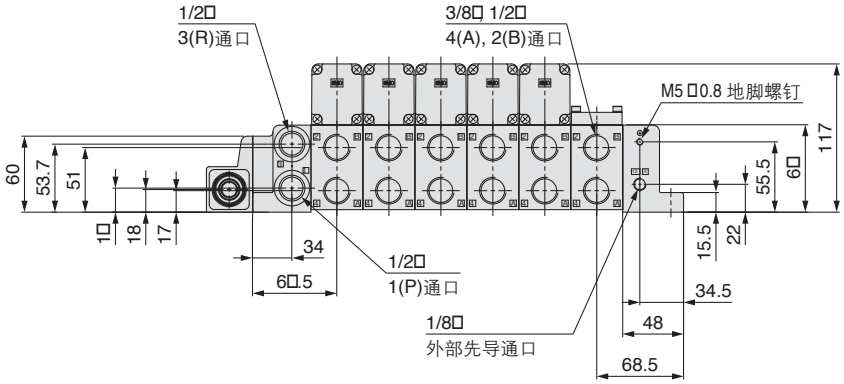

尺寸图

计算式: L1 □ 41n □ 77, L2 □ 41n □ 130.5 n: 位(最多12位)

L \ n	1	2	3	4	5	6	7	8	9	10	11	12
L1	118	15□	200	241	282	323	364	405	446	487	528	56□
L2	171.5	212.5	253.5	2□4.5	335.5	376.5	417.5	458.5	4□□.5	540.5	581.5	622.5

M VQC5000
组件(多针插座组件) 对应IP67

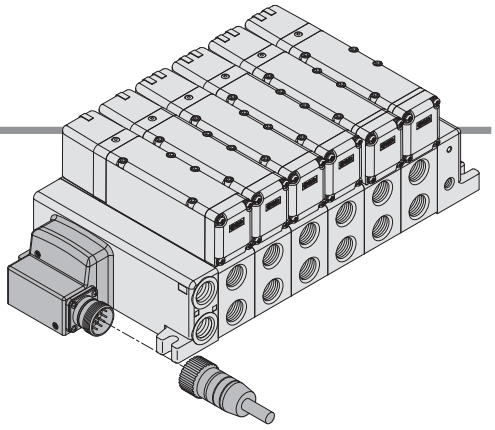

- 电气配线使用多针插头，故接线作业合理化、省力化。
- 使用防水型多针插头、对应IP67防护等级。

电气配线规格

多针插头

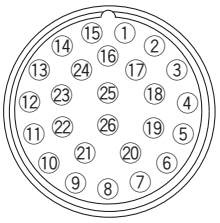

不论阀和可选项的形式，各位数的内部配线都是双配线(SOL.A、SOL.B上接线)
作为可选项，单配线、双配线可混合配线。
详见下面的特殊配线规格(可选项)。

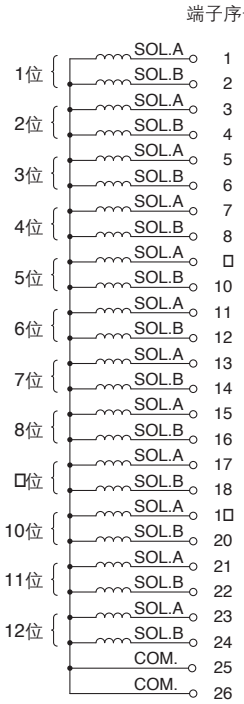

特殊配线规格(可选项)

作为可选项，单配线、双配线可混合配线。集装的最多位数由电磁线圈数决定。单电控用1点，双电控用2点，其总数应在24点以下来决定位数。

电缆组件

AXT100-MC26-015 / 030 / 050

(26P多针插头电缆组件可在集装式型号中选定，请参照集装式型号。)

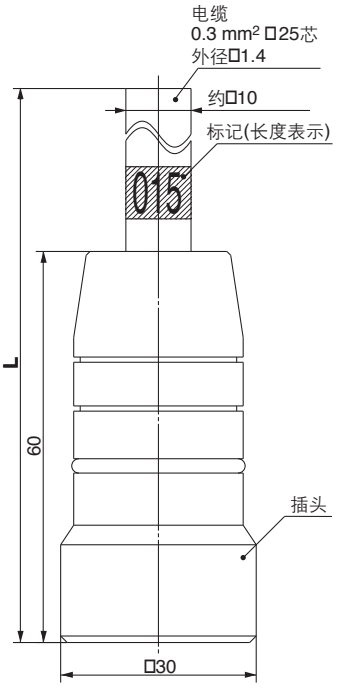

多针电缆组件的针号所对应的导线颜色

端子型号	线色	圆点标记
1	黑	–
2	棕	–
3	红	–
4	橙	–
5	黄	–
6	粉	–
7	蓝	–
8	紫	白
□	灰	黑
10	白	黑
11	白	红
12	黄	红
13	橙	红
14	黄	黑
15	粉	黑
16	蓝	白
17	紫	–
18	灰	–
1□	橙	黑
20	红	白
21	棕	白
22	粉	红
23	灰	红
24	黑	白
25	白	–
26	白	–

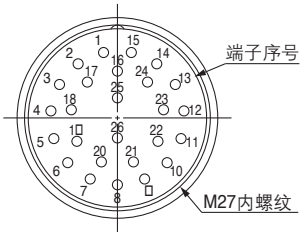

电气特性

项目	特性
导体阻抗 W/km, 20℃	65以下
耐压力 □, 1分, AC	1000
绝缘阻抗 MW/km, 20℃	5以上

注) 多针插头电缆最小弯曲半径为20mm。

多针插头电缆组件

电缆长度□L□	组件型号
	26P
1.5 m	AXT100-MC26-015
3 m	AXT100-MC26-030
5 m	AXT100-MC26-050

* 移动配线上不能使用。
* 上记以外的长度也可对应。
详情请咨询本公司。

M VQC5000
组件(多针插座组件) 对应IP67

VV5QC51

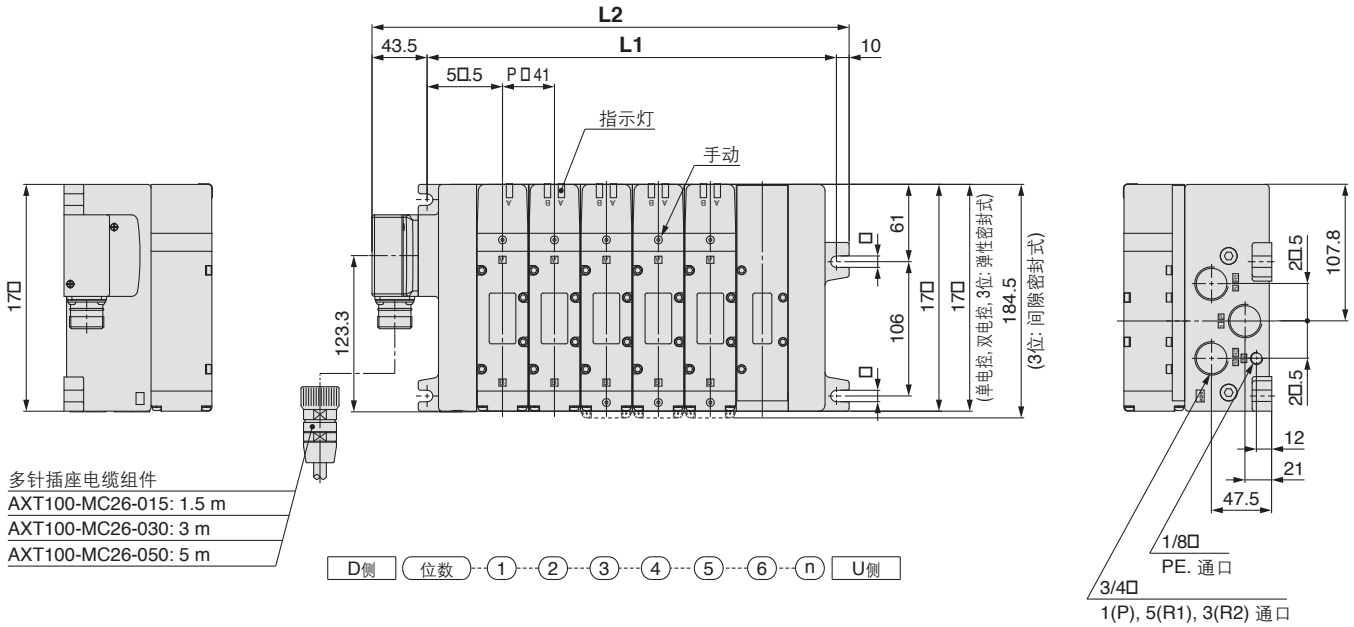

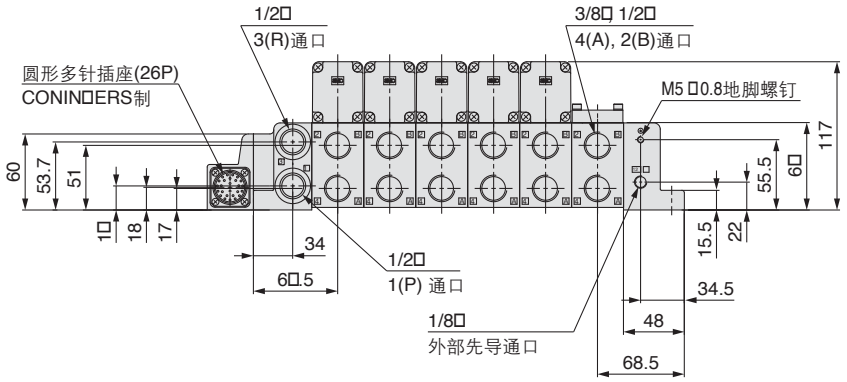

尺寸图

计算式: L1□41n□77, L2□41n□130.5 n: 位数 (最多12位)

L \ n	1	2	3	4	5	6	7	8	9	10	11	12
L1	118	15□	200	241	282	323	364	405	446	487	528	56□
L2	171.5	212.5	253.5	2□4.5	335.5	376.5	417.5	458.5	4□□.5	540.5	581.5	622.5

VQC5000 系列
结构图

插入式配件

间隙密封式

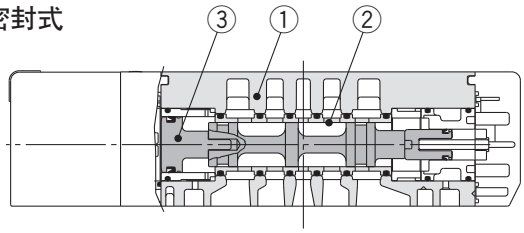

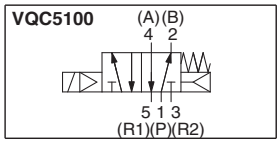

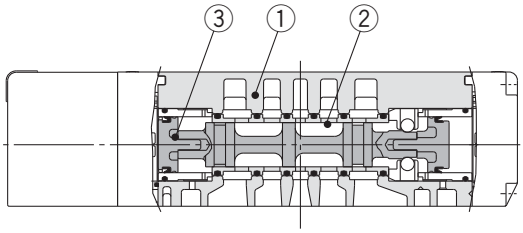

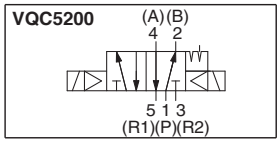

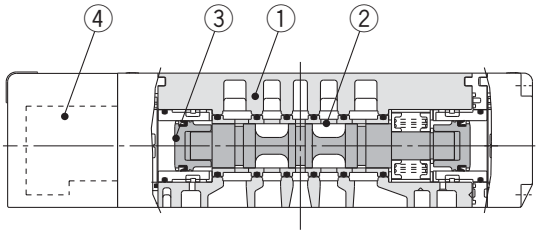

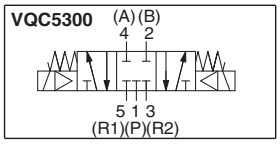

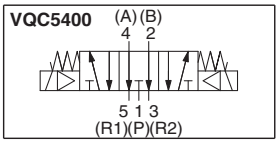

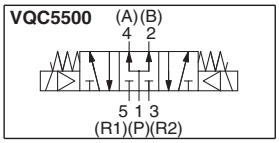

组成零部件

编号	名称	材质	备注
1	主体	压铸铝	
2	阀柱/阀套	不锈钢	
3	活塞	树脂	

可更换零部件

4	先导阀组件	□118□-□A/B/E •线圈规格 无记号：标准型(0.□5 W) Y：低功率型(0.4 W)	□: 线圈额定电压 例) DC 24□: 5 A: 单电控/带指示灯 B: 双电控, 3位/带指示灯 E: 单电控, 双电控, 3位/不带指示灯

弹性密封式

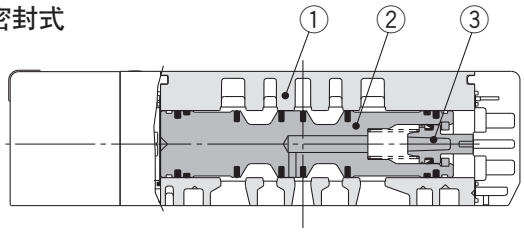

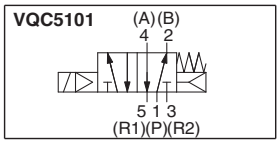

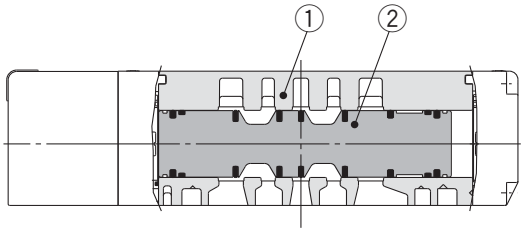

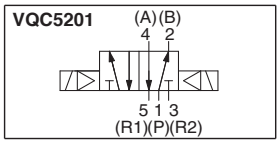

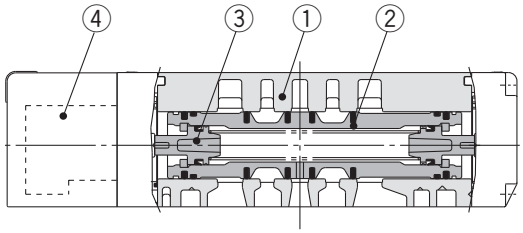

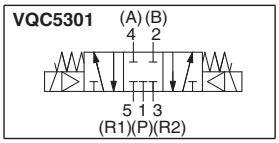

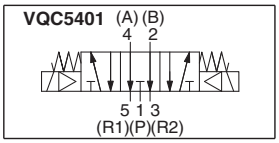

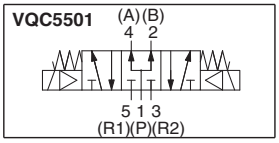

组成零部件

编号	名称	材质	备注
1	主体	压铸铝	
2	滑阀	铝, □NBR	
3	活塞	树脂	

可更换部件

4	先导阀组件	□118□-□A/B/E •线圈规格 无记号：标准型(0.□5 W) Y：低功率型(0.4 W)	□: 线圈额定电压 例) DC 24□: 5 A: 单电控/带指示灯 B: 双电控, 3位/带指示灯 E: 单电控, 双电控, 3位/不带指示灯

VQC5000 系列
集装式分解图

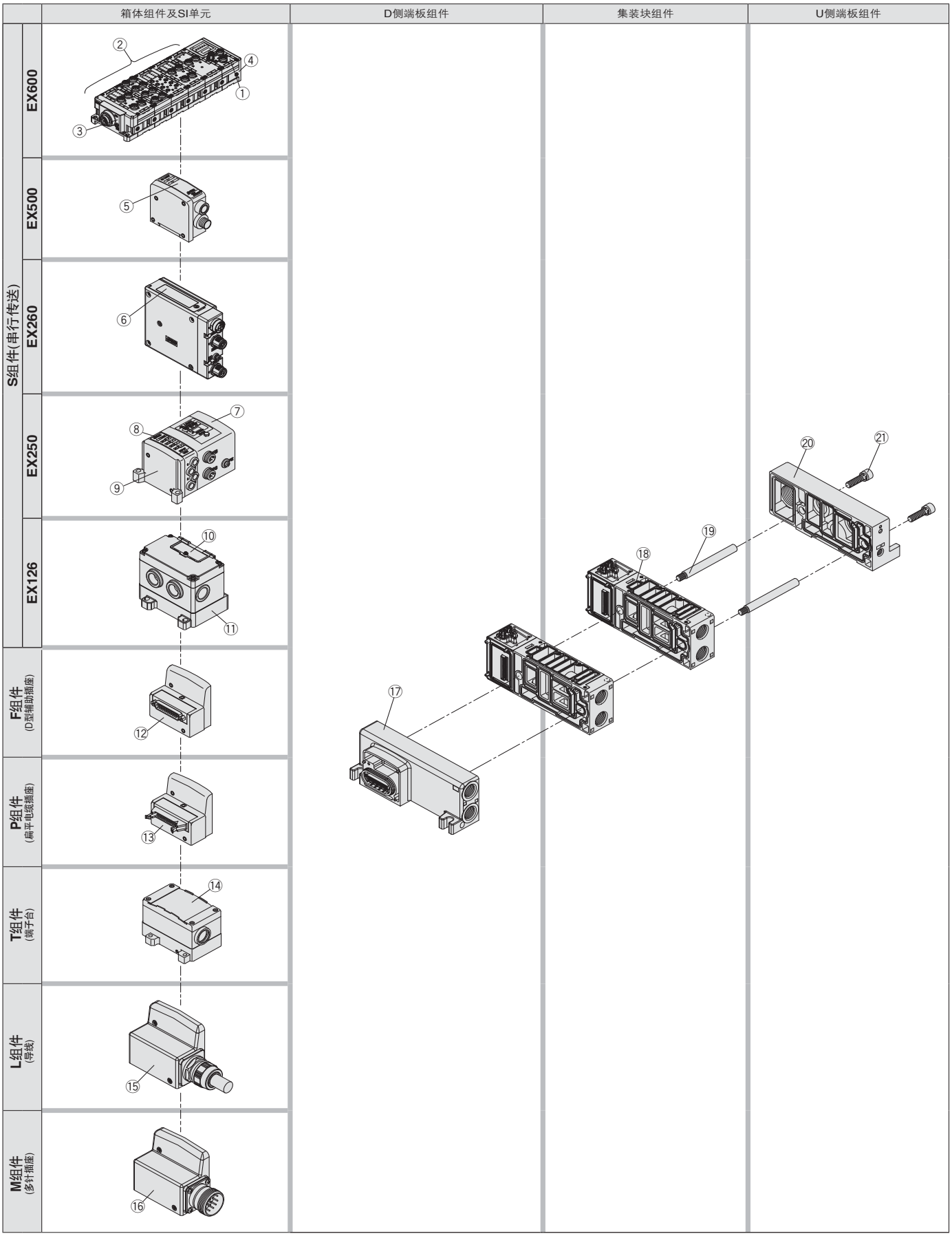

集装式组件型号

D侧端板组件

⑰D侧端板组件型号

VVQC5000-3A-2□

螺纹种类

无记号	Rc
F	□
T	NPTF
N	NPT

U侧端板组件

⑳U侧端板组件型号

VVQ5000-2A-1□-L-W

螺纹种类

无记号	Rc
F	□
T	NPTF
N	NPT

集装板组件

⑱集装块组件型号

VVQC5000-1 A - D - C6 □

形式

A	1位用

注) 附带增位用拉杆(2根)

螺纹种类
(仅螺纹通口)

无记号	Rc
F	□
T	NPTF
N	NPT

配管规格

D	双配线
S	单配线

接管口径

记号	接管口径
03	3/8□
04	1/2□
B	1/2□底面配管

可更换部件

VQC5000	先导阀组件	□118□-□A/B/E 线圈规格 无记号: 标准型(0.□5 W) Y: 低功率型(0.4 W)	□: 线圈额定电压 例) DC 24□: 5 A: 单电控／带指示灯 B: 双电控，3位/带指示灯 E: 单电控，双电控，3位/不带指示灯

⑲拉杆组件型号(2根一组)

VQC5000	□□□C5000-TR-□

注1) 减少集装位数时订购。增位时，集装块组件内附带，无需另行订购。
注2) □为位数02~16

阀、可选项、安装螺钉一览表

可选项个数	阀、可选项	螺钉型号	数量(个)	备注	可选项安装图
0	阀单体	AXT632-25-4 (M4 □50)	4		
	盖板 (□□□5000-10A-$\frac{1}{5}$)	AXT632-25-8 (M4 □17)	4	集装用	
1	阀 □ 单独SUP隔板 (□□□5000-P-$\frac{1}{5}$ - $\frac{03}{04}$)	① AXT632-25-5 (M4 □82)	4	集装用	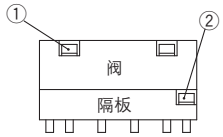
		② AXT632-25-10 (M4 □34)	2		
	阀 □ 单独EX□隔板 (□□□5000-R-$\frac{1}{5}$ - $\frac{03}{04}$)	① AXT632-25-5 (M4 □82)	4	集装用	
		② AXT632-25-10 (M4 □34)	2		
	阀 □ 节流阀隔板 (□□□5000-20A-$\frac{1}{5}$)	① AXT632-25-5 (M4 □82)	4		
		② AXT632-25-10 (M4 □34)	2	安装底板时不需要	
	阀 □ 破坏阀隔板 (□□□5000-24A-$\frac{1}{5}$ D)	① AXT632-25-5 (M4 □82)	4	集装用	
		② AXT632-25-10 (M4 □34)	2		
	阀 □ 带残压释放阀中止式隔板 (□□□5000-25A-$\frac{1}{5}$)	① AXT632-25-6 (M4 □114)	4		
		② AXT632-66-1 (M4 □64)	2	安装底板时不需要	
	阀 □ SUP停止阀隔板 (□□□5000-37A-$\frac{1}{5}$)	① AXT632-25-5 (M4 □82)	4		
		② AXT632-25-10 (M4 □34)	2	安装底板时不需要	
	阀 □ 减压隔板 (ARB□5000-00 $\frac{A}{B}$ - $\frac{1}{5}$)	① AXT632-25-6 (M4 □114)	4		
		② AXT632-66-1 (M4 □64)	2	安装底板时不需要	
	盖板 □ SUP停止阀 (上) (下)	① AXT632-25-4 (M4 □50)	4	集装用	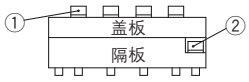
		② AXT632-25-10 (M4 □34)	2		
2	阀□单独SUP□单独EX□ (上) (下) (下) (上)	① AXT632-25-6 (M4 □114)	4	集装用	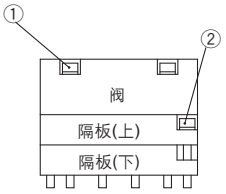
		② AXT632-25-11 (M4 □66)	2		
	阀 □ 节流阀 □ 单独SUP或单独EX□ (上) (上) (下) (下)	① AXT632-25-6 (M4 □114)	4	集装用 * 单独EX□不可安装在上方	
		② AXT632-25-11 (M4 □66)	2		
	阀 □ SUP停止阀 □ 单独SUP, (上) 单独EX□或 节流阀(下)	① AXT632-25-6 (M4 □114)	4	集装用	
		② AXT632-25-11 (M4 □66)	2		
	阀 □ 带残压释放阀中止式隔板 □ 单独SUP或 单独EX□ (上) (下)	① AXT632-25-7 (M4 □146)	4	集装用	
		② AXT632-66-2 (M4 □□6)	2		
	阀 □ 减压隔板(上) □ 带残压释放阀中止式隔板(下)	① AXT632-25-14 (M4 □178)	4	集装用	
		② AXT632-66-3 (M4 □128)	2		
	阀 □ 减压隔板 □ 单独SUP, (上) 单独EX□或 节流阀(下)	① AXT632-25-7 (M4 □146)	4	集装用 * 单独EX□和节流阀不可安装在上方	
		② AXT632-66-2 (M4 □□6)	2		
	盖板 □ SUP停止阀 □ 单独SUP (上) (下)	① AXT632-25-5 (M4 □82)	4	集装用	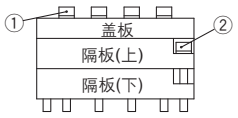
		② AXT632-25-11 (M4 □66)	2		
3	阀 □ SUP停止阀(上) □ 单独SUP (中, 下) □ 单独EX□ (中, 下)	① AXT632-25-7 (M4 □146)	4	集装用	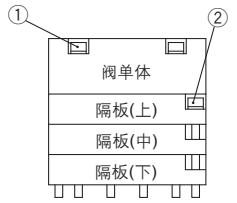
		② AXT632-25-12 (M4 □□8)	2		
	阀 □ 带残压释放阀中止式隔板 (上) □ 单独SUP(中, 下) □ 单独EX□(中, 下)	① AXT632-25-14 (M4 □178)	4	集装用	
		② AXT632-66-3 (M4 □128)	2		
	阀 □ 隔板 (上): 减压隔板(中): "单独SUP或单独EX□" / "节流阀隔板(下): "节流阀" / "单独SUP或单独EX□"	① AXT632-25-14 (M4 □178)	4	集装用 * 单独EX□和节流阀不可安装在上方	
		② AXT632-66-3 (M4 □128)	2		

注) 安装SUP停止阀和单独SUP的场合，停止阀安装在单独SUP上方。

VQC5000 系列
产品单独注意事项①

使用前必读。安全注意事项请参见封底。3、4、5通电磁阀的共同注意事项请参见本公司网络主页上的《SMC产品使用注意事项》以及《使用说明书》。http://□□□.smc□orld.com

长期持续通电

⚠警告

产品长时间持续通电时(10分钟以上)，请选择低功率型(DC规格)。AC规格不能持续通电10分钟以上。请按上记规格使用。若有任何不明之处，请咨询本公司。

关于手动操作

⚠警告

一进行手动操作，被连接的装置便动作，故要确认没有危险后再进行。

■ VQC5000

推压式 (要工具型)

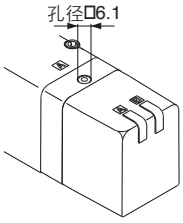

用小型螺丝刀将手动钮按压到底，一释放，手动钮便复位。

锁定式 (要工具型)

用小型扁平螺丝刀或手指将手动钮按压到底，再向右转 □0°，手动钮便锁住。解除时左转。

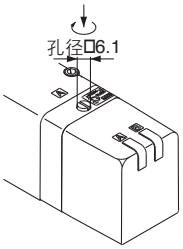

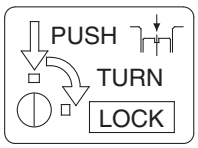

锁定式 (手动型)

用小型扁平螺丝刀将手动钮压到底，再向右转 □0°，手动钮便锁住。解除时左转。

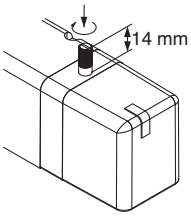

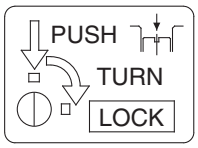

⚠注意

转动锁定式手动型时，请勿使用过大的力矩。
(0.1 N□m以下)

阀的安装方法

⚠注意

确认垫片安装正确后，请按下表的紧固力矩，将螺钉完全拧紧。

适合紧固力矩 □N□m□
1~1.8

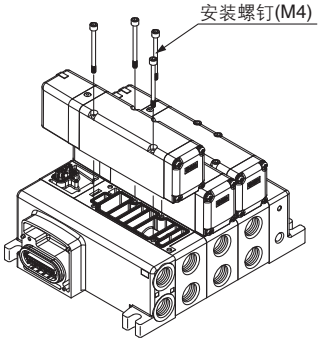

导线的接线方法

⚠注意

插入式底板(带端子台)

• 若把底板的接线盖①取下，可看到接线端子台②安装在底板内。

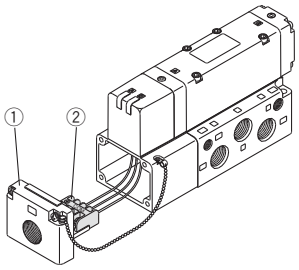

• 接线端子台上，请按下表标记与各电源测接线。

端子台标记 / 型号	A	COM	B	⏚
VQC510$^{0}_{1}$	A侧	COM	□	□
VQC520$^{0}_{1}$	A侧	COM	B侧	□
VQC5$^{3}_{4}_{5}_{6}$0$^{0}_{1}$	A侧	COM	B侧	□

注1) 没有极性，也能作为□COM使用。
注2) 在□□C510$^{0}_{1}$上，底板也是双配线。

• 适合压着端子: 1.25-3s, 1.25□-3, 1.25□-3N, 1.25□-3.5

VQC4000 系列
产品单独注意事项②

使用前必读。安全注意事项请参见封底。3、4、5通电磁阀的共同注意事项请参见本公司网络主页上的《SMC产品使用注意事项》以及《使用说明书》。http://□□□.smc□orld.com

关于灯罩的装拆

⚠注意

安装/拆卸灯罩

- **拆卸的场合**
  拆卸先导外罩时，请笔直地拔出。若倾斜拔出，先导阀可能会损坏，或保护用O形圈会受损。
- **安装的场合**
  将外罩笔直地套入先导组件，使其不会与先导阀接触，请勿扭曲保护用O形圈。将外罩推压到底，夹子便锁定。(推压时，夹子打开并自动锁定。)

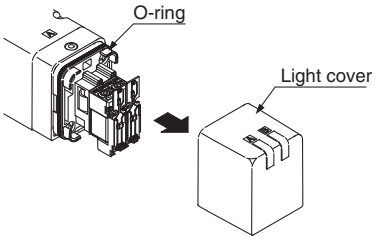

关于先导阀的更换

⚠注意

- **拆卸的场合**
  1) 请用小螺丝刀拆下支撑先导阀的螺钉。
- **安装的场合**
  1) 确认垫片安装正确后，请按下表的适合力矩将螺钉拧紧。

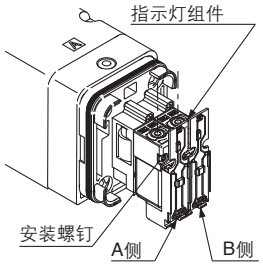

适合紧固力矩□N□m□
0.1~0.13

插头引线式

插头的安装与拆卸

- 插头安装的场合，用手指夹住闩和插头体，笔直地插到插针上，闩爪压入盖子的凹沟内便锁住。
- 插头拆卸的场合，用拇指压下闩，从凹沟内把闩爪向外笔直地拔出。

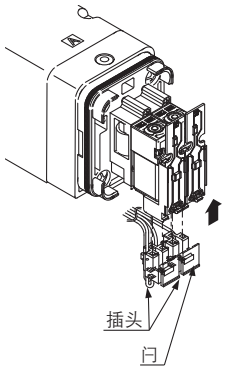

注) 请勿使用过大外力拉伸导线，以免造成接触不良或断线。

内部配线规格

⚠注意

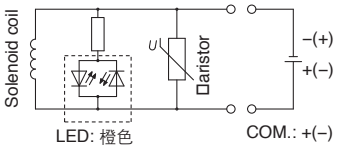

DC: 单电控

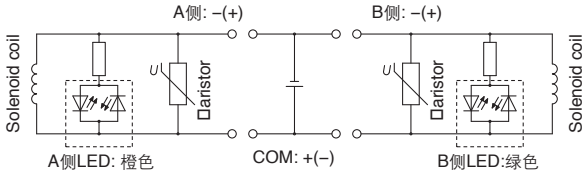

DC: 双电控

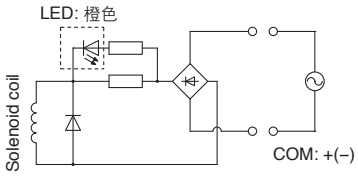

AC: 单电控

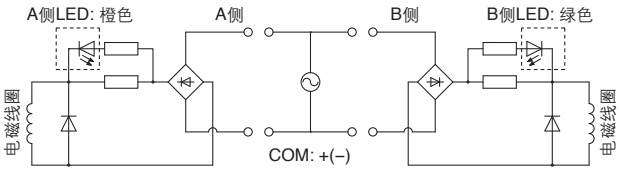

AC: 双电控

流量的求法

关于流量的求法，请参见本公司网络主页上的WEB电子样本或《Best Pneumatics》第1册。

■ 商标
DeviceNet™ 是ODVA的商标。
EtherNet/IP™是ODVA的商标。
EtherCAT® 是Beckhoff Automation Gmb□(德国)的注册商标和许可的专利技术。

SMC

⚠安全注意事项

这里所指的注意事项，记载了应如何安全正确的使用产品，以防止对自身和他人造成危害或损伤。根据这些事项潜在的危害或损伤程度，将有关事项分成“注意”、“警告”、“危险”三种标志。有关安全方面的重要内容，都记载在国际标准(ISO/IEC)、日本工业标准(JIS)※1)及其它安全法规※2)中，必须遵守。

⚠注意：误操作时，可能会使人受到伤害，或设备受到损害的事项。

⚠警告：误操作时，有可能造成人员死亡或重伤的事项。

⚠危险：在紧迫的危险状态，不回避就有可能造成人员死亡或重伤的事项。

※1) ISO 4414: Pneumatic fluid power – General rules relating to systems.
ISO 4413: Hydraulic fluid power – General rules relating to systems.
IEC 60204-1: Safety of machinery – Electrical equipment of machines. (Part 1: General requirements)
ISO 10218-1992: Manipulating industrial robots - Safety.
JIS B 8370: 气动系统通则
JIS B 8361: 液压系统通则
JIS B 9960-1: 机械类的安全性－机电装置(第1部:一般要求事项)
JIS B 8433-1993: 产业用操作机械人－安全性等

※2) 劳动安全卫生法等

⚠警告

请系统的设计者或决定规格的人员来判断元件是否合适。

这里登载的产品，其使用条件多种多样。应由系统的设计者或决定规格的人员来决定是否适合该系统。必要时，还应做相应的分析试验决定。满足系统所期望的性能并保证安全是决定系统适合性的人员的责任。通常还应依据最新产品样本和资料，检查规格的全部内容，并考虑元件可能会出现的故障情况，来构成该系统。

②请有充分知识和经验的人员安装使用。

这里登载的产品一旦使用失误是危险的。
进行机械装置的组装、操作、维护等，应由有充分知识和经验的人员进行。

③直到确认安全之前，绝对不可以使用机械装置或拆除元件。

1. 在机械装置的检修和维护之前，必须确认被驱动物体已进行了防止落下处理和防止暴走处理等。
2. 在拆除元件时，应在确认上述安全措施后，切断能量源和该设备的电源等，确保系统安全的同时，参见使用元件的产品单独注意事项，并在理解后进行。
3. 再次启动机械装置的场合，要注意在确认进行了防止急速伸出处理后进行。

④在下述条件和环境下使用的场合，从安全考虑，请事前与本公司联系。

1. 用于已明确记载规格以外的条件及环境，以及在屋外或日光直射的场合使用。
2. 用于原子能、铁道、航空、宇宙机械、船舶、车辆、医疗机械、与饮料・食品接触的机械、燃烧装置、娱乐设备、紧急切断回路、冲压用离合器・制动回路、安全机械等的使用，以及与样本标准规格不相符用途的场合。
3. 预料对人和财产有较大影响，特别是安全方面有要求的使用。
4. 在互锁回路中使用的场合，请设置具有机械性故障保护功能等的多重联锁方式。另外，请定期进行检查，确认设备是否正常工作。

⚠注意

本公司产品，是面向制造业提供的。

此处刊登的产品，主要是面向以和平利用为目的的制造业提供的。
在制造业以外使用的场合，请与本公司协商，交换必要的规格书，并签约。
如有不明之处，请向本公司最近的营业点咨询。

保证及免责事项适合用途的条件

使用产品的时候，适用于以下的“保证及免责事项”、“适合用途的条件”。确认以下内容，在承诺的基础上使用本产品。

保证及免责事项

①关于本公司产品的保证期间是，从使用开始的1年以内，或者购买后的1.5年以内，以先到为准。※3)
另外，关于产品的耐久次数、行走距离、更换零件等有关规定，请向最近的营业所咨询。

②在保证期内，如明确由本公司责任造成的故障或损伤的场合，本公司提供代替品或必要的可换件。
另外，此处的保证是本公司产品单体的保证，由于本公司产品的故障引发的损害不在保证对象范围内。

③也可参见其他产品的单独保证以及免责事项，并在理解之后使用。

※3) 真空吸盘不适用于从使用开始的1年以内的保证期间。
真空吸盘为消耗件，产品保证期间为购买后1年。
但是，即使在保证期间内，由于使用真空吸盘而造成磨耗，或橡胶材质的劣化等场合，也不在产品保证的适用范围内。

适合用途的条件

向日本以外市场输出的场合，必须遵守日本经济产业省指定的法令(外汇及外国贸易法)、手续。

⚠注意

本公司的产品不能作为法定的计量产品来使用。

本公司的生产、制造的产品，没有按照各国计量法进行过相关的型号认证试验，不属于此类计量计测仪器。
因此，本公司产品不能被使用于提供各国计量法所规定的证明手续的目的。

⚠安全注意事项	请仔细阅读《SMC产品使用注意事项》(M-C03-3)及使用说明书，在进行确认的基础上，正确使用本产品。

SMC(中国)有限公司

地址：北京经济技术开发区兴盛街甲2号　邮编：100176
电话：010-67885566　传真：010-67882335
http://www.smc.com.cn

SMC代理商

㊟本产品样本所涉及的产品，如发生任何变更，恕不另行通知。
© SMC(China)Co.,Ltd. All Rights Reserved